ล้อเลื่อนสำหรับการรับน้ำหนักมาก
HEAVY DUTY SWIVEL AND RIGID CASTERS

CAD

K-507YS ทำจากเหล็ก พร้อมเบรก | **K-507Y** ทำจากเหล็ก ไม่มีเบรก | **K-557Y** ทำจากเหล็ก รถล้อตาย

K-507YNS-150

K-557YN-150

〔K-507YS・K-507YNS
K-507Y・K-507YN〕

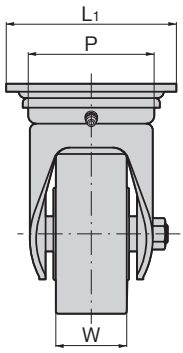

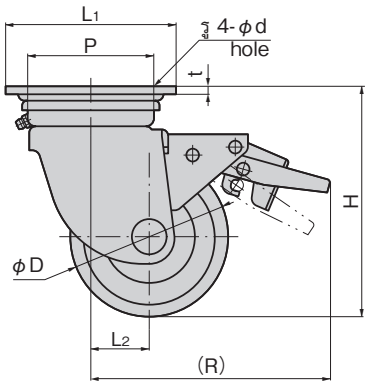

〔K-557Y・K-557YN〕

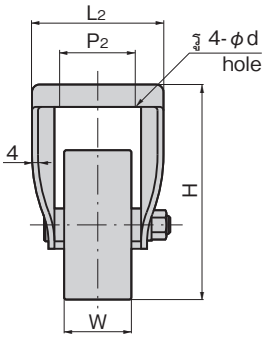

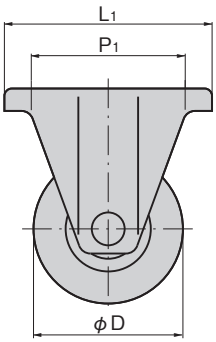

〔K-507YS・K-507YNS
K-507Y・K-507YN〕

ลักษณะเด่น Feature

- ใช้ตลับลูกปืนเม็ดกลมในส่วนหมุนของล้อและทำให้การหมุนของล้อราบรื่น
- แบบพร้อมเบรกจะรับน้ำหนักได้มากที่สุด
- แป้นเหยียบควบคุม ON/OFF เป็นระบบเหยียบพร้อมกัน และมีวิธีการใช้งานที่ง่าย

- Ball bearings are incorporated in the wheel axle so wheel turns smoothly.
- The largest load among the stopper-incorporated types.
- Easy-to-operate pedal pressing type for turning ON/OFF.

ข้อมูลจำเพาะ
- วัสดุ: ตัวอุปกรณ์: แผ่นเหล็กรีดร้อน (SPHC)
  ล้อ: UMC ไนล่อน (สีน้ำเงินเข้ม)
- การจัดการผิวหน้า: ตัวอุปกรณ์: ผิวชุบสังกะสีเคลือบโครเมต (MFZn-C)

การใช้งาน
- รถเข็นสำหรับการรับน้ำหนักมาก/เครื่องจักรขนาดใหญ่

กำหนดส่งมอบ
- สินค้ามาตรฐาน...กรุณาติดต่อสอบถามถึงกำหนดส่งมอบ

หมายเหตุ
- กรุณาใช้ K-557Y กับรถล้อตาย
- อุณหภูมิที่ใช้: -20 ถึง +110˚C

Specifications
- Material: Main body: Hot rolled steel plate (SPHC).
  Wheel: UMC nylon (Navy blue)
- Finish: Zinc plating chromate treatment (MFZn-C)

Specific-use
- Heavy-duty flatbed pushcarts and large equipment

Remarks
- Use K-557Y for the rigid type
- Ambient temperature: -20˚C to +110˚C

〔K-557Y・K557YN〕

ลักษณะเด่น Feature

- ใช้ตลับลูกปืนเม็ดกลมในส่วนหมุนของล้อและทำให้การหมุนของล้อราบรื่น

- Ball bearings are incorporated in the wheel axle so wheel turns smoothly.

ข้อมูลจำเพาะ
- วัสดุ: ตัวอุปกรณ์: แผ่นเหล็กรีดร้อน (SPHC)
  ล้อ: UMC ไนล่อน (สีน้ำเงินเข้ม)
- การจัดการผิวหน้า: ตัวอุปกรณ์: ผิวชุบสังกะสีเคลือบโครเมต (MFZn-C)

การใช้งาน
- รถเข็นสำหรับการรับน้ำหนักมาก/เครื่องจักรขนาดใหญ่

กำหนดส่งมอบ
- สินค้ามาตรฐาน...กรุณาติดต่อสอบถามถึงกำหนดส่งมอบ

หมายเหตุ
- รถล้ออิสระกรุณาใช้ K-507YS, K-507Y
- มีล้อที่ทำจากวัสดุอื่นๆ ด้วย

Specifications
- Material: Main body: Hot rolled steel plate (SPHC)
  Wheel: UMC nylon (Navy blue)
- Finish: Zinc plating chromate treatment (MFZn-C)

Specific-use
- Heavy-duty flatbed pushcarts and large equipment

Remarks
- Use K-507YS and K-507Y for the swivel type.

เลขที่สินค้า Product No. พร้อมเบรก With stopper	เลขที่สินค้า Product No. ไม่มีเบรก Without stopper	RoHS 10	CAD พร้อมเบรก With stopper	CAD ไม่มีเบรก Without stopper	φD	H	L1×L1	P×P	L2	W	t	φd	(R)	มวลน้ำหนักที่รับได้ kN Allowable load	พร้อมเบรก มวลผลิตภัณฑ์ (g) With stopper Mass	รหัส Code พร้อมเบรก With stopper	รหัส Code ไม่มีเบรก Without stopper
K-507YS-100	K-507Y-100		2D/3D	2D/3D	100	144	108×108	80×80	37	45	5	11	150	4.50	2,070	31368	31364
K-507YNS-130	K-507YN-130		2D/3D	2D/3D	130	177	108×108	80×80	40	50	5	11	185	4.90	3,520	31567	31570
K-507YNS-150	K-507YN-150		2D/3D	2D/3D	150	198	120×120	90×90	45	50	5	11	195	5.39	4,280	31568	31571
K-507YNS-200	K-507YN-200		2D/3D	2D/3D	200	250	140×140	112×112	58	63	6	14	250	6.48	7,140	31569	31572

● : ผลิตภัณฑ์ที่ได้รับการรับรองตามมาตรฐาน RoHS10 ▲ : สามารถรับรองตามมาตรฐาน RoHS10

เลขที่สินค้า Product No.	RoHS 10	CAD	φD	H	L1×L2	P1×P2	W	φd	มวลน้ำหนักที่รับได้ kN Allowable load	มวลผลิตภัณฑ์ (g) Mass	รหัส Code
K-557Y-100		2D/3D	100	144	139×88	103×52	45	11	4.50	1,390	31372
K-557YN-130		2D/3D	130	177	140×96	100×56	50	11	4.90	2,520	31573
K-557YN-150		2D/3D	150	198	140×96	100×56	50	11	5.39	2,730	31574
K-557YN-200		2D/3D	200	250	151×102	112×63	63	14	6.48	4,900	31575

● : ผลิตภัณฑ์ที่ได้รับการรับรองตามมาตรฐาน RoHS10 ▲ : สามารถรับรองตามมาตรฐาน RoHS10