ที่จับยึดประตูสำหรับประตูเลื่อน
SLIDE DOOR CATCHES

CAD **C-453** ทำจากเหล็ก

PAT.PEND.

C-453

ลักษณะเด่น Feature

- สามารถล็อควันทัชของประตูเลื่อน
- สามารถควบคุมระยะไกลด้วยก้านเสา
- การออกแบบให้ทนต่อแรงสั่นและแรงกระแทก
- สามารถติดตั้งภายในที่ด้านบนและล่างของประตูจึงทำให้ปิดได้อย่างแนบสนิท
- แบบใช้ได้ทั้งซ้ายและขวา

- The sliding door can be operated by one touch.
- The remote control can be performed by using the rod.
- Designed to be highly resistant to vibration and impact.
- The product can be built in the top and bottom to the door so the door will shut.
- This product may be installed for either right-hand or left-hand use.

ข้อมูลจำเพาะ
- วัสดุ: แผ่นเหล็กรีดเย็น (SPCC)
- การจัดการผิวหน้า: ตัวอุปกรณ์: ผิวชุบสังกะสีเคลือบโครเมต (MFZn-C)
  ส่วนแคม: อบชุบด้วยความร้อน
- อุปกรณ์ที่แนบมา: แหวนยางลิงเกจ (สำหรับก้านเสา ϕ4)

การใช้งาน
- รถจัดทำพิเศษ/รถบรรทุกขวด/ประตูเลื่อนประเภทต่างๆ
- ⚠ กรุณาฉีดสเปรย์หล่อลื่น ฯลฯ ตามเวลาจำเป็น และตรวจสอบการทำงานเพื่อให้ใช้งานได้อย่างสบาย

Specifications
- Material: Cold rolled steel plate (SPCC)
- Finish: Main unit: Zinc plating chromate treatment (MFZn-C)
  Cams: Quenching
- Accessories: linkage bushing (Forϕ4 rod)

Specific-use
- Specially equipped vehicles, bottle conveying vehicles, various kinds of sliding doors
- ⚠ For smooth operation, lubricate it by oil spray at certain intervals and check the operation.

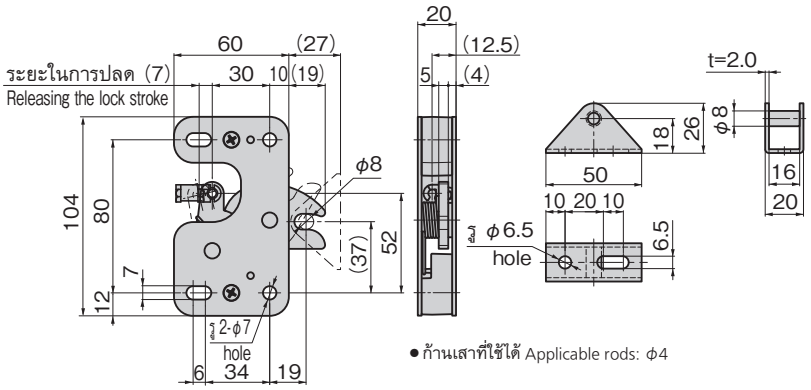

● ก้านเสาที่ใช้ได้ Applicable rods: ϕ4

เลขที่สินค้า Product No.	RoHS 10	CAD	มวลผลิตภัณฑ์ (g) Mass	รหัส Code
C-453		2D	400	21514

● : ผลิตภัณฑ์ที่ได้รับการรับรองตามมาตรฐาน RoHS10
▲ : สามารถรับรองตามมาตรฐาน RoHS10

ที่จับยึดประตู
DOOR CATCHES

สแตนเลส CAD **C-1889** ทำจากสแตนเลส **C-889** ทำจากเหล็ก

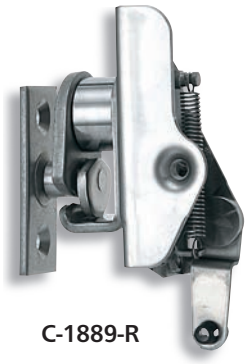

C-1889-R

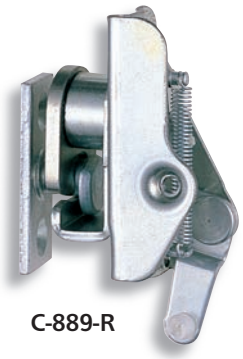

C-889-R

ลักษณะเด่น Feature

- ด้วยประเภทเขี้ยวล็อคทำให้ยึดประตูไว้ได้อย่างมั่นคง
- สามารถควบคุมระยะไกลได้ด้วยก้านเสา/ลวด
- สำหรับด้านขวา/สำหรับด้านซ้าย (แผนภาพ/รูปภาพนี้แสดงถึงการใช้งานสำหรับด้านขวา)

- The snatch lock type retains the door firmly.
- The remote control can be performed by using the rod and wire.
- For right-hand and left-hand use.
  (The photo and drawings show the right-hand use)

〔C-1889〕
ข้อมูลจำเพาะ
- วัสดุ: แผ่นเหล็กสแตนเลส (SUS304)
- การจัดการผิวหน้า: ขัดเรียบ

〔C-889〕
ข้อมูลจำเพาะ
- วัสดุ: แผ่นเหล็กรีดเย็น (SPCC)
- การจัดการผิวหน้า: ผิวชุบสังกะสีเคลือบโครเมต (MFZn-C)
- อุปกรณ์ที่แนบมา: ชิ้นส่วนรองรับ

การใช้งาน
- รถจัดทำพิเศษ/เครื่องจักรก่อสร้าง/รถบัส

〔C-1889〕
Specifications
- Material: Stainless steel plate(SUS304)
- Finish: Barrel polishing

〔C-889〕
Specifications
- Material: Cold rolled steel plate(SPCC)
- Finish: Zinc plating chromate treatment (MFZn-C)
- Accessories: Striker

Specific-use
- Specially equipped vehicles, construction machinery, buses

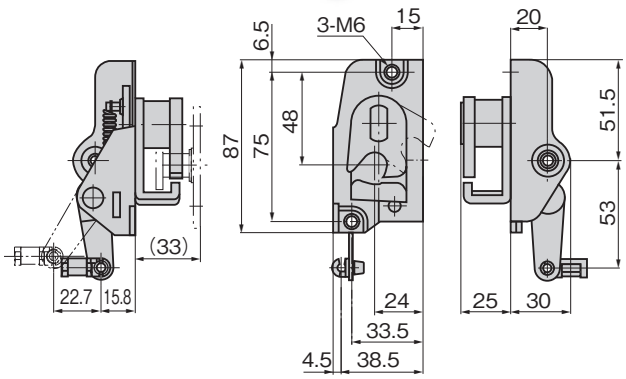

ขนาดการเจาะรูพาแนล
Panel drilling dimensions

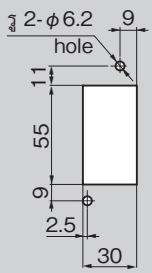

〔ชิ้นส่วนรองรับ Striker〕

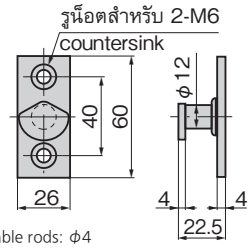

● ก้านเสาที่ใช้ได้ Applicable rods: ϕ4

เลขที่สินค้า Product No.	RoHS 10	CAD	มวลผลิตภัณฑ์ (g) Mass	รหัส Code
C-1889-L		2D	390	21680
C-1889-R		2D	390	21681
C-889-L		2D/3D	390	21405
C-889-R		2D/3D	390	21406

● : ผลิตภัณฑ์ที่ได้รับการรับรองตามมาตรฐาน RoHS10
▲ : สามารถรับรองตามมาตรฐาน RoHS10