กุญแจล็อคหลัก
TIGHTENING LOCKS

CAD **C-374** ทำจากเหล็ก

※รูปนี้เป็นตัวอย่างการใส่ที่ครอบกุญแจ ที่ครอบกุญแจของผลิตภัณฑ์นี้มีจำหน่ายแยก
※The photograph shows the product with lock fitted. The lock for this item is sold separately.

ลักษณะเด่น Feature

PAT.PEND.

- เป็นประเภทฝังทำให้สภาพภายนอกเรียบสะอาดตา
- แบบใช้ได้ทั้งซ้ายและขวา

- It's the embedded type so the external appearance is good.
- For both left-hand and right-hand use.

ข้อมูลจำเพาะ
- วัสดุ:
  ตัวอุปกรณ์: แผ่นเหล็กรีดเย็น (SPCC)
  ฐานรอง: แผ่นเหล็กสแตนเลส (SUS304)
- การจัดการผิวหน้า:
  ตัวอุปกรณ์: ผิวชุบสังกะสีเคลือบโครเมต (MFZn-C)
  ฐานรอง: ทำผิวด้านแบบขึ้นเส้นแฮร์ไลน์
- อุปกรณ์ที่แนบมา: ฐานรอง

การใช้งาน
- ตู้ห้องสำเร็จรูป/กล่องเก็บของ/ประตูแต่ละชนิด

หมายเหตุ
- ที่ครอบกุญแจมีจำหน่ายแยก กรุณาเลือกจาก C-375-V/D (หน้า 1,282)
- C-374-2 เป็นสินค้าระงับการผลิต

Specifications
- Material: Main body: Cold rolled steel plate (SPCC)
  Catch: Stainless steel plate (SUS304)
- Finish: Main body: Zinc plating chromate treatment (MFZn-C)
  Catch: Hairline finish
- Accessories: Catch

Specific-use
- Shelters, storage boxes and other various doors

Remarks
- Lock is optional. Use C-375-V・D. (See page 1282)
- C-374-2 is no longer manufactured.

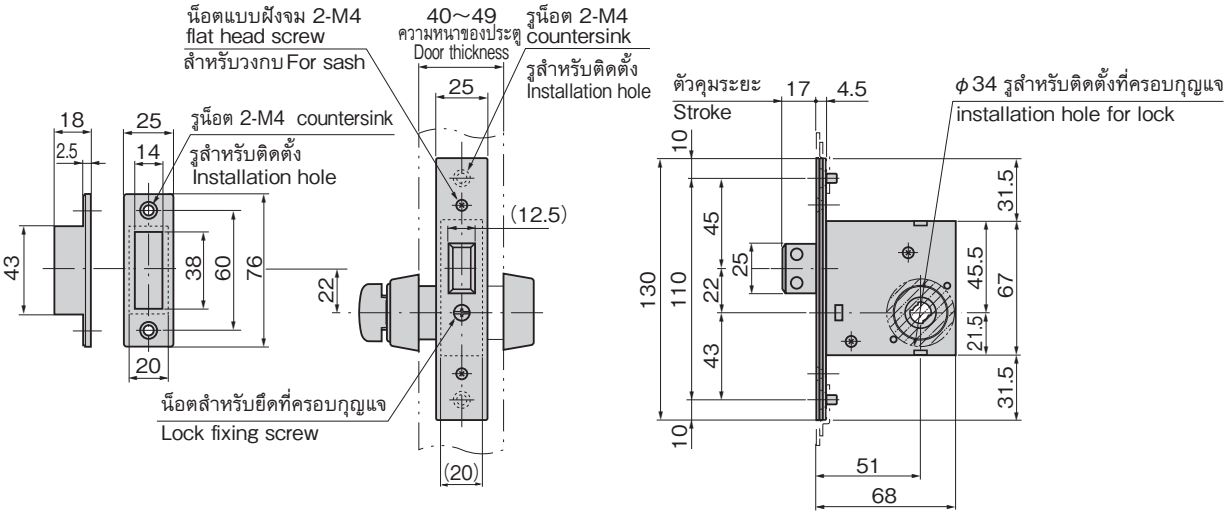

วิธีการติดตั้ง
Installation method

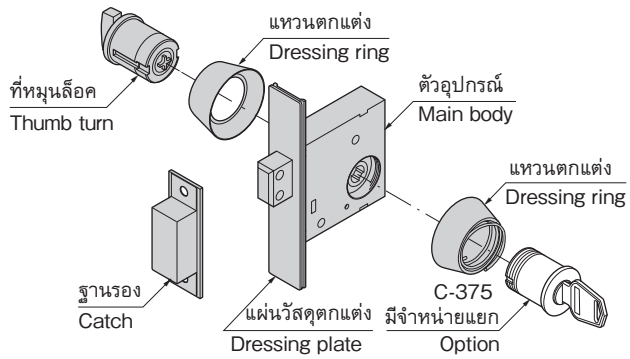

เลขที่สินค้า Product No.	RoHS 10	CAD	มวลผลิตภัณฑ์ (g) Mass	รหัส Code
C-374-1		2D/3D	695	22879

● : ผลิตภัณฑ์ที่ได้รับการรับรองตามมาตรฐาน RoHS10
▲ : สามารถรับรองตามมาตรฐาน RoHS10