หัวล็อคแบบกดพร้อมตัวปรับระดับ
ADJUSTABLE CAM LOCK FASTENERS

CAD **C-543** ทำจากสแตนเลส

C-543

ขนาดการเจาะรูพาแนล
Panel drilling dimensions

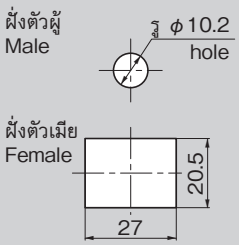

วิธีการติดตั้ง
Installation method

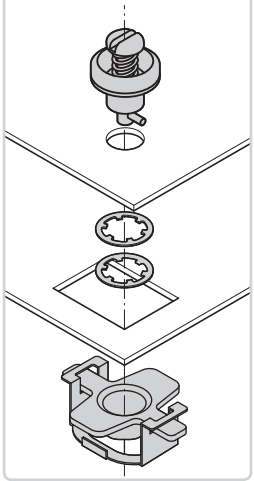

ลักษณะเด่น Feature

- ติดตั้งได้ง่าย
- ส่วนของลูกบิดที่ฝั่งตัวอุปกรณ์นั้นมีลักษณะเป็นรอยบากจึงสามารถเปิดปิดได้ด้วยไขควงปากแบนหรือเหรียญ
- ที่ฝั่งฐานรองมีการปรับระดับจึงช่วยไม่ให้เกิดการเยื้องกันกับฝั่งตัวอุปกรณ์ (ง่ายต่อการปรับตำแหน่ง)

- Easy to install.
- The knob on the main body has a screw slot and can be locked/unlocked with a straight slot screwdriver or coin.
- The receptacle adjusts to ensure alignment with the main body. (Easy to align)

ข้อมูลจำเพาะ
- มวลผลิตภัณฑ์: 25g
- วัสดุ: ฝั่งตัวผู้: สแตนเลส (SUS304)
  ฝั่งตัวเมีย: สแตนเลส (SUS304)
  ซิงค์อัลลอย (ZDC)
- การจัดการผิวหน้า: ฝั่งตัวผู้: การขัดผิวเงาแบบบาร์เรล
  ฝั่งตัวเมีย: การขัดผิวเงาแบบบาร์เรล
  การทาเคลือบสแตนเลส
- ความแข็งแรงในการพยุงพาแนล (1 ชิ้น): 200N
- ชิ้นส่วนที่แนบมา: แหวนรองพลาสติก 1 ชิ้น, แหวนกั้นแบบ CS 2 ชิ้น

การทำงาน
- ถ้าหมุนไปทางขวา 90° ก็จะเป็นการขันยึด และถ้าหมุนไปทางซ้าย 90° ก็จะเป็นการคลายออก

การใช้งาน
- ประตูและฝาของกล่องใส่ขนาดเล็ก

Specifications
- Mass: 25g
- Material: Male: Stainless steel (SUS304)
  Female: Stainless steel (SUS304)
  Zinc alloy (ZDC)
- Finish: Male: Gloss barrel polishing
  Female: Gloss barrel polishing
  Stainless steel coating
- Panel retaining strength (for one): 200N
- Accessories: one resin washer/
  two CS-shaped retaining rings

Operation
- Turn 90° to right to lock and 90° to left to open.

Specific use
- Doors and covers for small structures

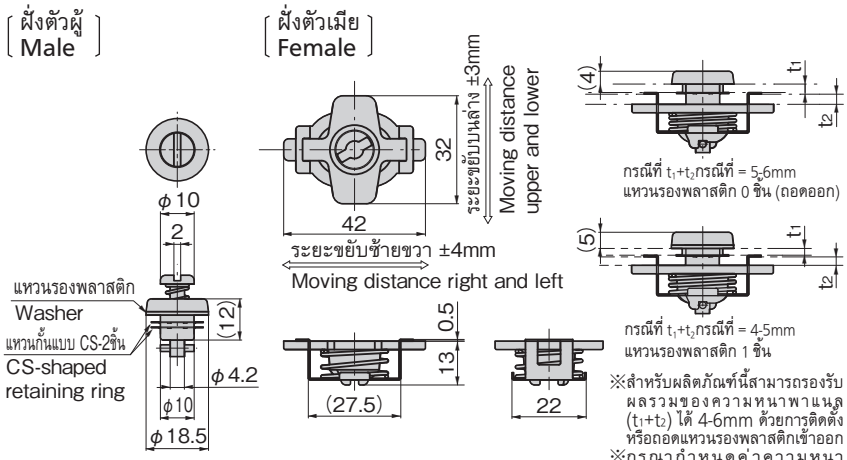

※สำหรับผลิตภัณฑ์นี้สามารถรองรับผลรวมของความหนาพาแนล (t_1+t_2) ได้ 4-6mm ด้วยการติดตั้งหรือถอดแหวนรองพลาสติกเข้าออก
※กรุณากำหนดค่าความหนาพาแนล t_1 ให้ต่ำกว่า 3.2mm

เลขที่สินค้า Product No.	RoHS 10	CAD	รหัส Code
C-543		2D	23453

● : ผลิตภัณฑ์ที่ได้รับการรับรองตามมาตรฐาน RoHS10
▲ : สามารถรับรองตามมาตรฐาน RoHS10

หัวล็อคแบบกด
CAM LOCKS FASTENERS

CAD **C-535** ทำจากสแตนเลส

ล็อคแบบวันทัชได้เพียงแค่กดลง

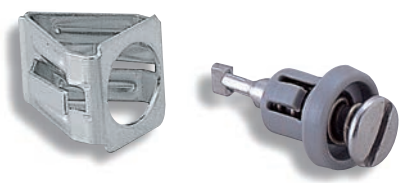

C-535-2

วิธีติดตั้ง Installation method

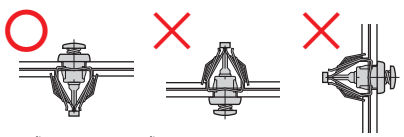

หากมีน้ำหนักของแผ่นวัสดุติดตั้ง ฯลฯ กดลงผลิตภัณฑ์จะเป็นสาเหตุให้เกิดการชำรุดได้
The weight of the installation plate on the product may result in damage.

ลักษณะเด่น Feature

- การยึดติดนั้นเพียงแค่กดพินก็จะทำการล็อคได้อย่างแน่นหนาและจะไม่ปลดล็อคตราบเท่าที่ยังไม่หมุนหัวพิน
- เพียงแค่หมุนหัวพินไปทางซ้ายหรือขวา 90°ด้วยไขควงทั่วไปตามท้องตลาดก็จะสามารถปลดล็อคได้
- ตัวอุปกรณ์จุกอุดและเต้ารับต่างติดตั้งได้ด้วยวันทัช

- Can be locked firmly by pushing in the pin. Lock cannot be released unless the pin head is turned.
- Lock is released by turning the pin head 90° left or right with a screwdriver.
- Plug and socket can be attached one-touch Specifications.

ข้อมูลจำเพาะ
- วัสดุ:จุกอุด: สแตนเลส (SUS430), พลาสติก
  เต้ารับ: สแตนเลส (SUS304)
- สีมาตรฐาน: ส่วนพลาสติก/สีเทา

การใช้งาน
- ประตูน้ำหนักเบา

หมายเหตุ
- เครื่องหมายและหมายเลขบนจุกอุดและเต้ารับเป็นการแสดงขนาดของชิ้นส่วน
- กรุณาติดต่อสอบถามสำหรับขนาดอื่น

Specifications
- Material: Plug: Stainless steel (SUS430)/Resin
  Socket: Stainless steel (SUS304)
- Standard color: Resin: Gray

Specific use
- Lightweight doors

Remarks
- Plug and socket marking and dash No. show the size of the part.

ขนาดการเจาะรูพาแนล
Panel drilling dimensions

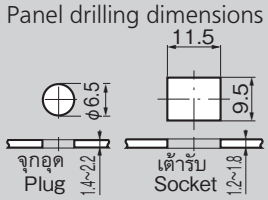

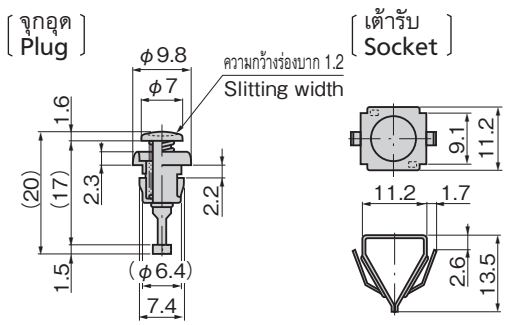

เลขที่สินค้า Product No.	RoHS 10	CAD	มวลผลิตภัณฑ์ (g) Mass	รหัส Code
C-535-2		2D	3	21632

● : ผลิตภัณฑ์ที่ได้รับการรับรองตามมาตรฐาน RoHS10
▲ : สามารถรับรองตามมาตรฐาน RoHS10