แขนค้ำสปริง
SPRING STAYS

สแตนเลส CAD **B-1222** ทำจากสแตนเลส

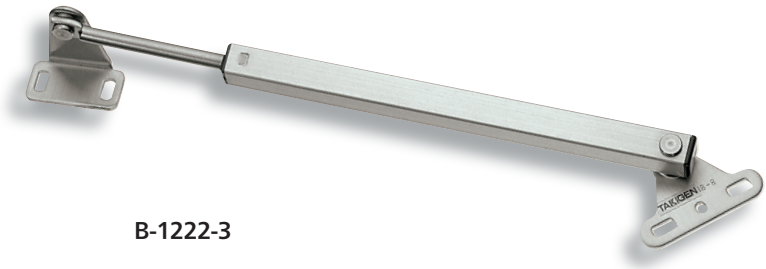

B-1222-3

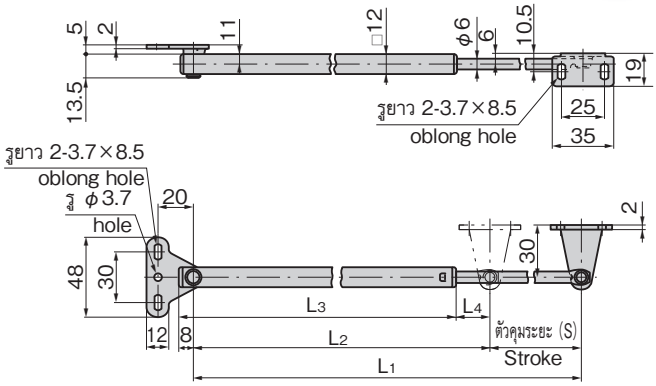

ลักษณะเด่น Feature

- หยุดที่ตำแหน่งที่กำหนดด้วยการทำงานของสปริง
- แบบใช้ได้ทั้งซ้ายและขวา

- It's stopped at your required position because of spring function.
- For both left type and right type.

ข้อมูลจำเพาะ
- วัสดุ: ตัวอุปกรณ์: แผ่นเหล็กสแตนเลส (SUS304)
  สปริงที่ติดตั้งด้านใน: สายเปียโน (SWP)
- การจัดการผิวหน้า: ตัวอุปกรณ์: ทำผิวด้านแบบขึ้นเส้นแฮร์ไลน์
  สปริงที่ติดตั้งด้านใน: ผิวชุบสังกะสีเคลือบโครเมต (MFZn-C)

การใช้งาน
- สำหรับฝาด้านหน้าที่เปิดขึ้นด้านบน

หมายเหตุ
- กรุณาอย่ายืดเกินกว่าตัวคุมระยะ (S) จะเป็นสาเหตุของความเสียหายได้ กรุณาใช้งานผลิตภัณฑ์นี้ 2 ชิ้น

Specifications
- Material: Body: Stainless steel sheet (SUS304)
  Internal spring: Piano wire (SWP)
- Finish: Body: Hairline finish
  Internal spring: Zinc plating chromate (MFZn-C)

Specific use
- For top-open front covers

Remarks
- Do not extend more than stroke (S). May result in breakage. Product should be used in a pair of two.

ตัวอย่างการทำงานสำหรับอ้างอิง
Example of operation

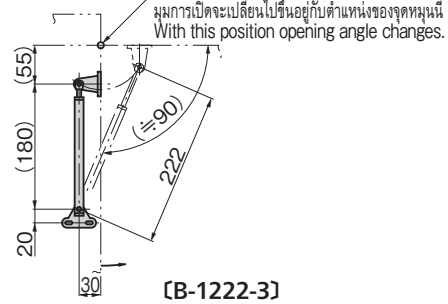

〔B-1222-3〕

เลขที่สินค้า Product No.	RoHS 10	CAD	L1	L2	L3	L4	(S)	แรงปฏิกิริยาของแขนค้ำ N Stay counter-force เมื่อยืดออก When extending	เมื่อหดตัว When retracting	มวลผลิตภัณฑ์ (g) Mass	รหัส Code
B-1222-1		2D/3D	380	280	269	19	100	35	83	205	11209
B-1222-2		2D/3D	335	250	238	20	85	37	83	185	11210
B-1222-3		2D/3D	222	172	170	10	50	31	68	145	11211

● : ผลิตภัณฑ์ที่ได้รับการรับรองตามมาตรฐาน RoHS10 ▲ : สามารถรับรองตามมาตรฐาน RoHS10

ซอฟท์แดมเปอร์
SOFT DAMPER

CAD **BP-494** ทำจากพลาสติก

ออยล์แดมเปอร์ขนาดเล็กทำจากพลาสติก

BP-494

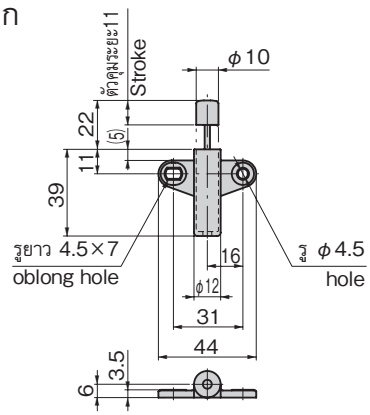

ลักษณะเด่น Feature

- มีคุณสมบัติในการดูดซับแรงกระแทกที่พอเหมาะ
- ขนาดเล็กและน้ำหนักเบาเพราะทำจากพลาสติก

- Adequate shock-absorbing effect can be obtained.
- Compact and lightweight resin body.

ข้อมูลจำเพาะ
- วัสดุ: พอลิอะซีทัล (POM)
- พลังงานที่สามารถดูดซับได้มากที่สุด: 0.8J
- ขอบเขตความเร็ว: ไม่เกิน 0.5m/s
- แรงในการฟื้นตัวของก้านเสา: ไม่เกิน 3N
- ขอบเขตอุณหภูมิที่ใช้: 5-40℃

การใช้งาน
- อุปกรณ์รับแรงกระแทกของประตู ฝา และ ลิ้นชัก

หมายเหตุ ⚠
- กรุณาติดตั้งเบรกเพิ่มเติมจากผลิตภัณฑ์นี้
- กรุณาอย่าใช้โหลดข้างเดียวกับก้านเสา
- มุมเบี่ยงเบนที่ใช้ได้ ±2.5°
- กรุณาตรวจสอบข้อมูลให้ถี่ถ้วนก่อนใช้สารป้องกันการคลายตัวและสารละลายอื่นๆ

Specifications
- Material: Polyacetals (POM)
- Max. absorption energy: 0.8J
- Speed range: 0.5m/sec or less
- Restoring force of rod: 3N or less
- Ambient temperature range : 5 to 40°C

Specific use
- Shock absorbers for doors, covers, drawers

Remarks ⚠
- Be sure to also install a stopper separately.
- Do not apply an unbalanced load on the rod.
- Allowable slant angle ±2.5°
- Be sure to test adequately when using a solvent such as thread-locking fluid.

เลขที่สินค้า Product No.	RoHS 10	CAD	มวลผลิตภัณฑ์ (g) Mass	รหัส Code
BP-494		2D	8	13385

● : ผลิตภัณฑ์ที่ได้รับการรับรองตามมาตรฐาน RoHS10 ▲ : สามารถรับรองตามมาตรฐาน RoHS10

ตัวอย่างการใช้
Example of application

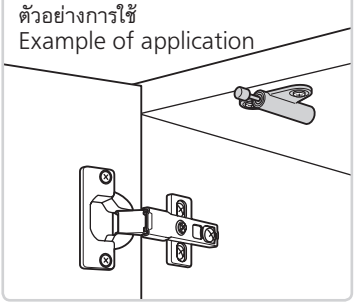

การเปลี่ยนแปลงเวลาการทำงานตามโหลด
Trend in action time per load

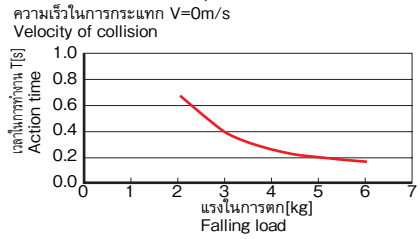
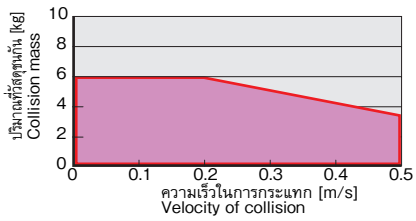
มวลของวัตถุที่กระแทกกันและความเร็วในการชนตามเงื่อนไขการตกอย่างอิสระ
Velocity of collision & collision mass in free fall conditions