มือจับหมุนแบบปุ่มกด
PUSH-BUTTON ROTARY PULLS

กันน้ำ CAD **A-174-P** ทำจากซิงค์อัลลอย

โครงสร้างใหม่ที่เป็นแบบเด้งออก (ป๊อปอัพ) และกันน้ำ

PAT.PEND.

A-174-P-2

ขนาดการเจาะรูพาแนล
Panel drilling dimensions

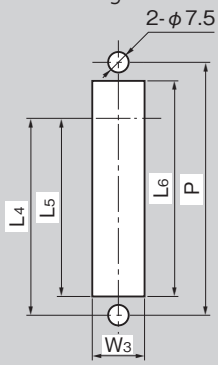

ตัวอย่างการใช้
Example of application

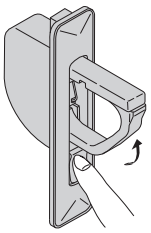

ลักษณะเด่น Feature

- มือจับจะเด้งออกมาด้วยการกดเพียงครั้งเดียว
- ตอนที่ไม่ใช้งานจะอยู่ในสภาพที่เรียบแบนมีความปลอดภัย
- ประเภทกันน้ำ (ใช้เคสซิลิโคน)

- Pushing the button pops up the grip.
- It's flush and safe when not using.
- Waterproof (using silicone case)

ข้อมูลจำเพาะ
- วัสดุ: ซิงค์อัลลอย (ZDC)
- การจัดการผิวหน้า: การทำสีแบบอบร้อน (ซิลเวอร์เมทัลลิก)
- อุปกรณ์ที่แนบมา: สกรูติดตั้ง

การใช้งาน
- แผงจ่ายไฟ/แผงควบคุม/ช่องสำหรับซ่อมบำรุง

Specifications
- Material: Zinc alloy (ZDC)
- Finish: Baked (silver metallic)
- Accessories: Installation screws

Specific-use
- Distribution or control boards and inspection entrance.

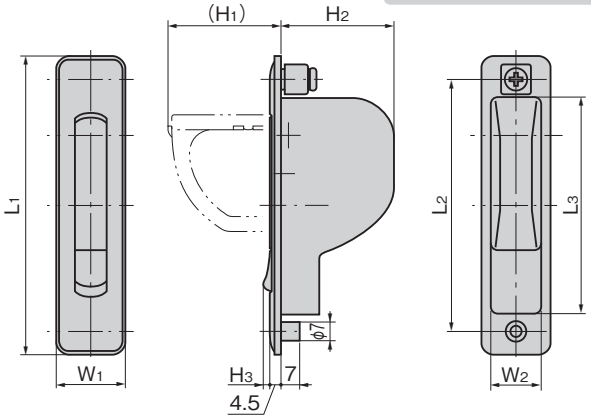

เลขที่สินค้า Product No.	RoHS 10	CAD	L1	L2	L3	L4	L5	L6	W1	W2	W3	(H1)	H2	H3	P
A-174-P-1		2D/3D	132	115	95	91	81.5	96	30	22	23	51	41.5	3	115
A-174-P-2		2D/3D	112	95	81	74	67.5	82	25.5	18.5	19.5	42	41.5	1.8	95
A-174-P-3		2D/3D	92	78	66	60	54.5	67	21	15	16	33	37	1.8	78

เลขที่สินค้า Product No.	ความหนาที่ใช้มากที่สุดของแผ่นวัสดุ Max. applicable panel thickness	มวลผลิตภัณฑ์ (g) Mass	รหัส Code
A-174-P-1	4	200	01712
A-174-P-2		115	01502
A-174-P-3		90	01713

● : ผลิตภัณฑ์ที่ได้รับการรับรองตามมาตรฐาน RoHS10 ▲ : สามารถรับรองตามมาตรฐาน RoHS10

มือจับแบบหมุนพร้อมล็อคอย่างง่าย
ROTARY PULLS WITH SIMPLE LOCK

CAD **A-174-2L** ทำจากซิงค์อัลลอย

PAT.PEND.

A-174-2L

ตัวอย่างการใช้
Example of application

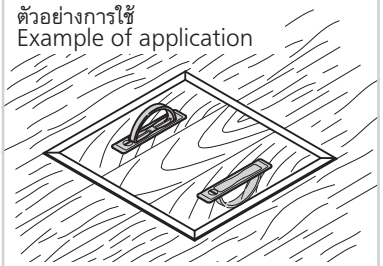

เหมาะสมที่สุดสำหรับช่องเก็บของที่พื้น
Ideal for underfloor storage systems.

เลขที่สินค้า Product No.	RoHS 10	CAD	มวลผลิตภัณฑ์ (g) Mass	รหัส Code
A-174-2L		2D	73	03975

● : ผลิตภัณฑ์ที่ได้รับการรับรองตามมาตรฐาน RoHS10
▲ : สามารถรับรองตามมาตรฐาน RoHS10

ลักษณะเด่น Feature

- เหมาะสมที่สุดสำหรับการป้องกันการแกล้งกันหรือความผิดพลาด ด้วยกลไกการล็อคอย่างง่ายที่สามารถใส่และปลดล็อคได้โดยง่ายดายด้วยเหรียญ
- ในตอนที่ไม่ได้ใช้งานจะมีความเรียบแบน ถึงจะเป็นที่แคบและมีการสัญจรเข้าออกบ่อยก็มีความปลอดภัย

- Tampering and operational errors are prevented by simple lock mechanism that can be locked and unlocked easily with a coin.
- Flush when not used, so safe in busy or crowded places.

ข้อมูลจำเพาะ
- วัสดุ: ซิงค์อัลลอย (ZDC)
- การจัดการผิวหน้า: การทำสีพลาสติกแบบอบร้อน ประเภทอะคริลิก (น้ำตาล)
- ความหนาที่ใช้มากที่สุดของแผ่นวัสดุ: 1.2mm

การใช้งาน
- ช่องเก็บของที่พื้น/ประตูซ่อมบำรุงของหัวดับเพลิง/ประตูบานเล็กชนิดต่างๆ

หมายเหตุ
- กรณีที่ความหนาของแผ่นวัสดุมากกว่า 1.2mm กรุณาเปลี่ยนสกรูสำหรับยึดติด

Specifications
- Material: Zinc alloy (ZDC)
- Finish: Acryl resin baked (brown)
- Max. applicable panel thickness: 1.2mm

Specific use
- Underfloor storage systems, fire hydrant inspection doors, small doors.

Remarks
- Change screws for panel thickness over 1.2mm.

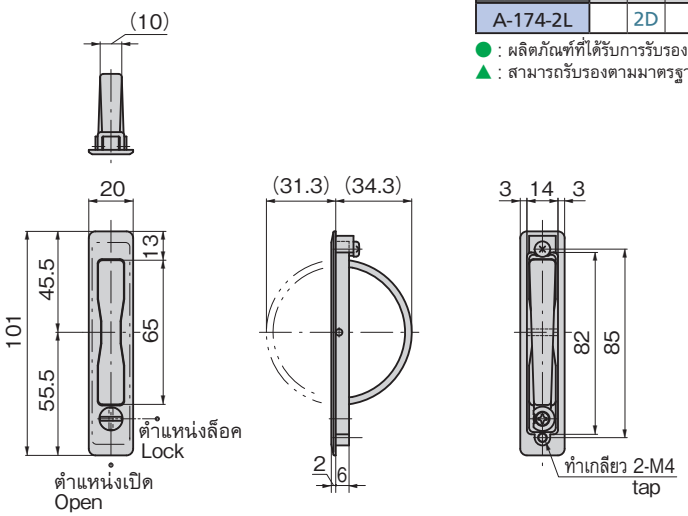

ขนาดการเจาะรูพาแนล
Panel drilling dimensions

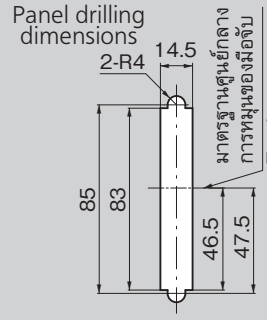
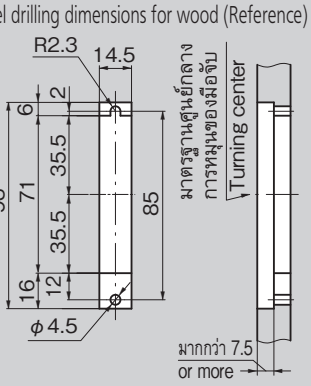
ขนาดการเจาะรูพาแนลสำหรับงานไม้ (อ้างอิง)
Panel drilling dimensions for wood (Reference)