ชิ้นส่วนข้อต่อของแท่งป้องกัน
ROUND BAR JOINTS

RoHS 10 CAD

A-223-J
ทำจากอะลูมิเนียม

PAT.PEND.

ลักษณะเด่น Feature

- ประกอบสร้างรูปทรงได้อิสระทั้งแบบตัวอักษร L หรือแบบตัวอักษร U
- เป็นดีไซน์ที่นุ่มนวลและอ่อนโยนต่อมือ
- น้ำหนักเบาเนื่องจากทำจากอะลูมิเนียม

- The L-or-U-shaped type can be used depending on the combination.
- The friendly soft image design.
- The lightweight aluminum-made.

ข้อมูลจำเพาะ
- วัสดุ:
  ขารองหลัง: โลหะผสมอะลูมิเนียม (ADC)
  ขารองกลาง: โลหะผสมอะลูมิเนียม (AC7A)
  ราว: โลหะผสมอะลูมิเนียมอัดรีด (A6N01S)
- การจัดการผิวหน้า:
  ขารอง: ชุบเซิร์จไลท์โครเมียมผิวซาติน (MACr)
  ราว: ชุบผิวอะลูมิเนียมผิวซาติน

การใช้งาน
- ประตูทางเข้าออก

กำหนดส่งมอบ
- สินค้าสั่งทำพิเศษ...กรุณาติดต่อสอบถามถึงกำหนดส่งมอบ

หมายเหตุ
- สัดส่วน L ของ A-223-JS คือ สัดส่วนที่ได้หลังจากหัก 30mm จากระยะห่างในการติดตั้งของ A-223-JA/JB

Specifications
- Material: End bracket: Aluminum alloy (ADC)
  Middle bracket: Aluminum alloy (AC7A)
  Pipe: Aluminum alloy extrusion (A6N01S)
- Finish: Bracket: Aventurine chrome planting (MACr)
  Pipe: Aventurine alumite treatment

Specific use
- Entrance/exit

Remarks
- Dimension L for A-223-JS is equal to the installation pitches of A-223-JA/JB less 30mm.

〔A-223-JA〕

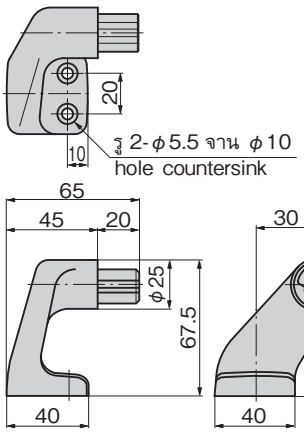

※A-223-JB เป็นข้อมูลจำเพาะตรงกันข้ามกับภาพนี้
For A-223-JB, these drawings are reversed.

〔A-223-JR〕

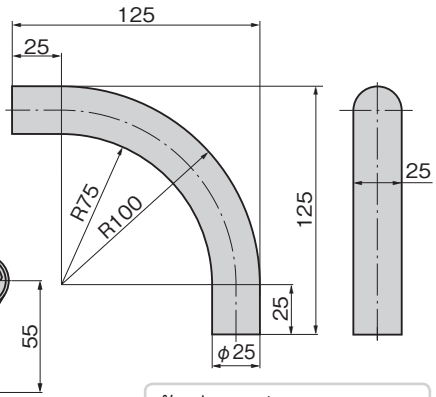

ตัวอย่างการประกอบ
Example of assembly

เลขที่สินค้า Product No.	RoHS 10	CAD	L	มวลผลิตภัณฑ์ (g) Mass	รหัส Code
A-223-JA	●	2D		120	03339
A-223-JB	●	2D		120	03340
A-223-JC	●	2D		166	03341
A-223-JD	●	2D		166	03342
A-223-JR	●	2D		240	03343
A-223-JS-1	●	2D	210	135	03344
A-223-JS-2	●		310	200	03345
A-223-JS-3	●		410	265	03346
A-223-JS-4	●		510	330	03347
A-223-JS-5	●		610	395	03348
A-223-JS-6	●		710	460	03349
A-223-JS-7	●		810	525	03350
A-223-JS-8	●		910	590	03351

● : ผลิตภัณฑ์ที่ได้รับการรับรองตามมาตรฐาน RoHS10
▲ : สามารถรับรองตามมาตรฐาน RoHS10

〔A-223-JD〕

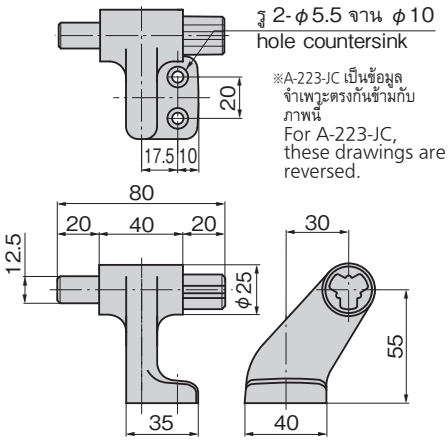

※A-223-JC เป็นข้อมูลจำเพาะตรงกันข้ามกับภาพนี้
For A-223-JC, these drawings are reversed.

〔A-223-JS〕

ตัวอย่างการติดตั้ง
Example of installation

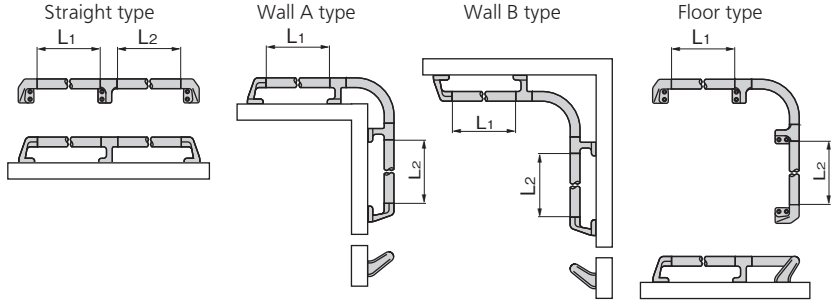

※สามารถติดได้ 4 ชนิดดังในภาพ ผลิตภัณฑ์นี้เป็นสินค้ารับผลิตตามคำสั่งซื้อ ดังนั้นกรุณาระบุประเภทที่ต้องการและความยาวของแท่งตรง L_1, L_2 (ไม่เกิน 900mm) ในตอนสั่งซื้อ
นอกจากนี้ กรุณาติดต่อสอบถามเรื่องประเภทอื่นๆ
The four installation in the figure are available. These types are produced after receiving order, so specify your required type and length of straight bar L_1 and L_2 (less than 900mm) when ordering.