มือจับกันน้ำพร้อมสลักล็อค
WATERPROOF HANDLES WITH TRIGGERS

ป้องกันการหมุนเอง กลไกสลักล็อคขนาดใหญ่ที่จับได้ง่าย

กันน้ำ | TAK 60 | การเปลี่ยนจากสเตอร์ | เปลี่ยนลูกกุญแจ | CAD

A-140-W
ทำจากซิงค์อัลลอย

A-140-W-1-1

A-140-W-3-1

กุญแจ No.TAK60
Key

กุญแจ No.0200
Key

ลักษณะเด่น Feature

- ที่ครอบกุญแจมีอุปกรณ์มาตรฐานคือ TAK60 กุญแจเปลี่ยนได้รุ่นใหม่พร้อมแผ่นปิดกันฝุ่นที่มีการควบคุมที่ยอดเยี่ยม (A-140-W-TAK60)
- การล็อคอัตโนมัติของสลักล็อคที่ตำแหน่งเปิดปิดช่วยป้องกันก้านเสาตกเพราะน้ำหนักของก้านเสา (จะไม่หมุนหากไม่ใช้มือบีบ)
- ประเภทกันน้ำ (ใช้โอริงก์/ปะเก็นแบบแผ่น)
- แบบใช้ได้ทั้งซ้ายและขวา

- The lock comes standard with the TAK60, a new-style reversible key with an easy-to-use dustproof shutter. (A-140-W-TAK60)
- Trigger is locked automatically at both locking and unlocking positions so rod is prevented from naturally falling. (does not turn unless gripped by hand)
- Waterproof (using O-ring and sheet packing)
- For both left-hand and right-hand use.

ข้อมูลจำเพาะ
- วัสดุ: ซิงค์อัลลอย (ZDC)
- การจัดการผิวหน้า: ชุบโครเมียม (MZCr)
- หมายเลขกุญแจ: TAK60/0200
- อุปกรณ์ที่แนบมา: กุญแจ 2 ดอก/น็อตขนาดใหญ่/ชุดสกรู

การใช้งาน
- ตู้ไฟ/แผงควบคุม

หมายเหตุ
- รับผลิตระบบมาสเตอร์, ระบบเปิดได้ด้วยกุญแจหมายเลขเดียวกันตามที่ระบุ, กุญแจต่างกันด้วยเช่นกัน กรุณาติดต่อสอบถาม
- แนะนำให้ทา "สารป้องกันการคลายตัว" ที่น็อตสำหรับการติดตั้งชิ้นส่วนสำหรับยึดของผลิตภัณฑ์นี้เพื่อป้องกันการคลายตัว

Specifications
- Material: Zinc alloy (ZDC)
- Finish: Chrome plating (MZCr)
- Key No.: TAK60 ,0200
- Accessories: Two keys, large nut and screws

Specific use
- Cubicles and control boards

Remarks
- It is recommended that thread-locking fluid be used to prevent loosening of the mounting screws for the catch.

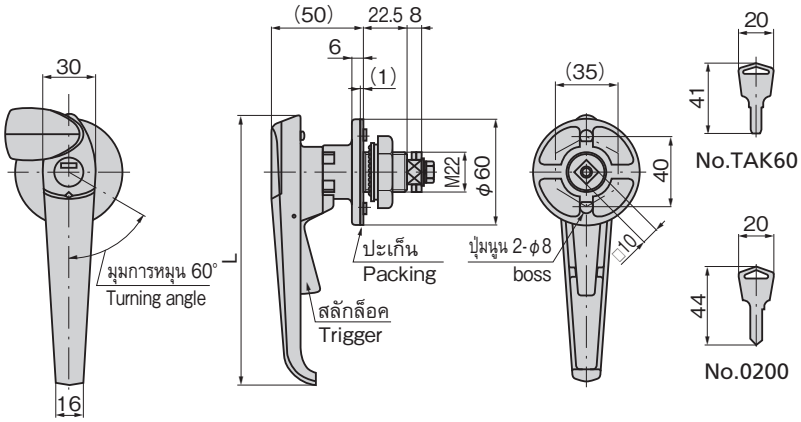

วิธีใช้
Application method

กรุณาบีบสลักล็อคด้านใน/ด้านหลังแล้วหมุน
Rear grip the trigger and Turn it.

ชิ้นส่วนสำหรับยึด
Stopper plate

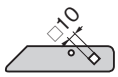

กรุณาเลือกชิ้นส่วนสำหรับยึดจากรู □10 ในหน้า 646-650
Select the stopper plate with 10-hole on page 646 to 650.

ขนาดการเจาะรูพาแนล
Panel drilling dimensions

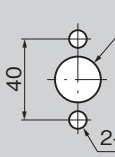

มีการทดสอบความทนทานของมือจับ (A-140-W-1)
Handle strength inspection (A-140-W-1)

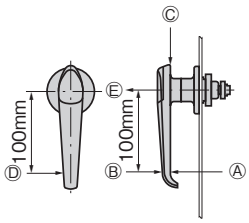

ชื่อ Name	ทิศทางของน้ำหนัก Direction of load	ทนทานต่อน้ำหนัก N Load resistance
มือจับ Handle	Ⓐแรงดึง Tension	980
	Ⓑแรงดัน Pressure	
	Ⓒแนวตั้ง Vertical	
ส่วนกุญแจ Lock	Ⓓแรงบิด Twist	490
ส่วนติดตั้งตัวล็อค Stopper plate installing section	Ⓔแรงดึง Tension	

เลขที่สินค้า Product No.	RoHS 10	CAD	หมายเลขกุญแจ Key No.	L	ความหนาที่ใช้มากที่สุดของแผ่นวัสดุ Max. applicable panel thickness	มวลผลิตภัณฑ์ (g) Mass	รหัส Code
A-140-W-1-1-TAK60		2D/3D	TAK60	152	8.5	540	04039
A-140-W-1-1		2D/3D	0200				01210
A-140-W-1-2		2D/3D	ไม่มีกุญแจ Without lock			530	01315
A-140-W-2-1-TAK60		2D/3D	TAK60	120	5.5	515	04040
A-140-W-2-1		2D/3D	0200				01316
A-140-W-2-2		2D/3D	ไม่มีกุญแจ Without lock			505	01317
A-140-W-3-1-TAK60		2D/3D	TAK60	102	5.5	490	04041
A-140-W-3-1		2D/3D	0200				01318
A-140-W-3-2		3D	ไม่มีกุญแจ Without lock			480	01319

● : ผลิตภัณฑ์ที่ได้รับการรับรองตามมาตรฐาน RoHS10 ▲ : สามารถรับรองตามมาตรฐาน RoHS10