มือจับแนวราบแบบกดล็อค
CATTLE TYPE FLUSH HANDLES

CAD

A-111
ทำจากอะลูมิเนียม

A-111

ลักษณะเด่น Feature

- เหมาะที่สุดสำหรับประตูที่จำเป็นต้องมีการปิดสนิท
- ประเภทกันน้ำ (ใช้โอริงก์)
- สามารถปรับมือจับแบบละเอียดได้ด้วยน็อตสำหรับปรับ
- ทนต่อความกัดกร่อนสูง
- ติดตั้งได้ง่าย

- Suitable for the door which must be sealed.
- Water proof (O-ring is used)
- Fine adjustment of the grip position can be made by the adjustment screw.
- Excellent resistance to corrosion.
- Easy installation.

ข้อมูลจำเพาะ	• วัสดุ: โลหะผสมอะลูมิเนียม (ADC) • การจัดการผิวหน้า: การทำสีแบบอบร้อนหลังผ่านกระบวนการป้องกันสนิม • สีมาตรฐาน: ซิลเวอร์
การใช้งาน	• เรือ/รถยนต์/อุปกรณ์สื่อสาร/อุปกรณ์ตรวจวัด/เครื่องผลิตไฟฟ้าให้เครื่องยนต์
Specifications	• Material: Aluminum alloy (ADC) • Finish: Baked after corrosion-resistant treatment • Standard color: Silver
Specific-use	• Ships, vehicles, communication devices measurement devices and engine dynamo

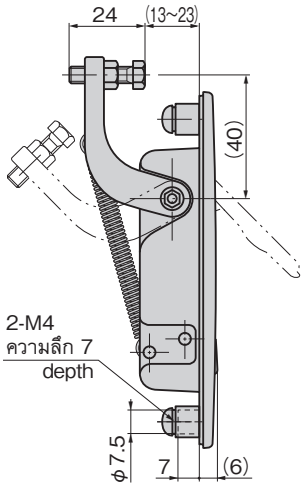

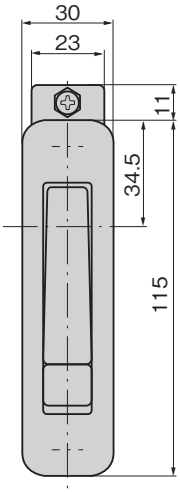

ขนาดการเจาะรูพาแนล
Panel drilling dimensions

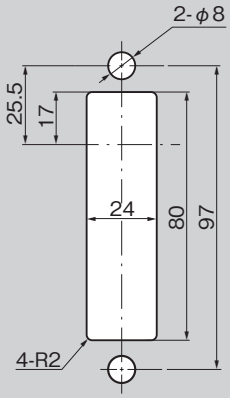

เลขที่สินค้า Product No.	RoHS 10	CAD	มวลผลิตภัณฑ์ (g) Mass	รหัส Code
A-111		2D/3D	90	01487

● : ผลิตภัณฑ์ที่ได้รับการรับรองตามมาตรฐาน RoHS10
▲ : สามารถรับรองตามมาตรฐาน RoHS10
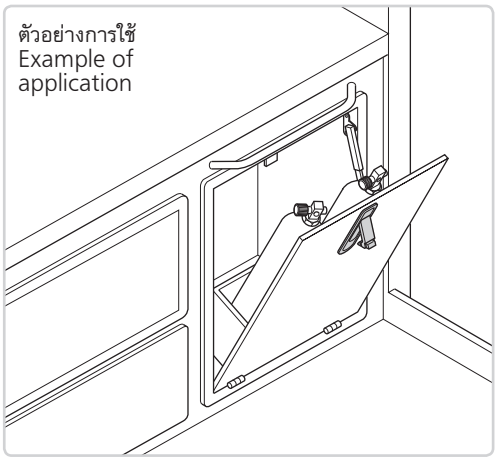
ตัวอย่างการใช้
Example of application