มือจับตัวยึดโรลเลอร์
HANDLES FOR AIRTIGHTNESS

CAD **FA-841**
ทำจากซิงค์อัลลอย

PAT.PEND.

FA-841-S-1

FA-841-S-2

FA-841-W

ลักษณะเด่น Feature

- ที่จับทำจากพลาสติกจึงให้สัมผัสที่นุ่มมือ
- ภายในมีโครงสร้างคลิกที่จะรักษาสภาพเวลา OPEN/CLOSE นั้นๆ ไว้
- ฐานรองมี 2 ประเภท ประเภทฝังทำให้สามารถปรับแต่งตำแหน่งติดตั้งอย่างละเอียดได้
- แบบใช้ได้ทั้งซ้ายและขวา โรลเลอร์ที่ปลายมือจับและตัวครอบสามารถเปลี่ยนเป็นแบบเปิดทางขวาหรือเปิดทางซ้ายได้ (FA-841-W)

- Feel soft because the grip is plastic.
- Click mechanism to hold each state when opening and closing.
- Two types of catches. For the embedding type, the installation position can be adjusted.
- For both left-hand and right-hand use. The required left- or right-hand use can be obtained by rearranging the roller and cap on the top of the handle. (FA-841-W)

ข้อมูลจำเพาะ
- วัสดุ: ตัวอุปกรณ์: ซิงค์อัลลอย (ZDC)
  โรลเลอร์: เหล็กสแตนเลส (SUS304)
  ที่จับ/พลาสติก AAS
- การจัดการผิวหน้า: ตัวอุปกรณ์: ชุบเซิร์จไลท์โครเมียม (MZCr)
- อุปกรณ์ที่แนบมา: แผ่นปะเก็นที่ทำจากพอลิเอไมด์

การใช้งาน
- ประตูปิดสนิทขนาดใหญ่เช่น ประตูกันเสียง

หมายเหตุ
- กรุณาทาน้ำยาหล่อลื่นสมรรถนะสูง ที่จุดที่มีการเคลื่อนสไลด์ตามกำหนดเวลาเพื่อให้สามารถใช้งานได้ยืนยาว

Specifications
- Material: Main body: Zinc alloy (ZDC)
  Roller: Stainless steel (SUS304)
  Grip: AAS resin
- Finish: Main body: Satellite chrome plating (MZCr)
- Accessories: Adjust sheet

Specific use
- Large airtight doors such as soundproof doors

Remarks
- To prolong the life of the product, apply a regular coating of high-performance lubricant to the sliding parts.

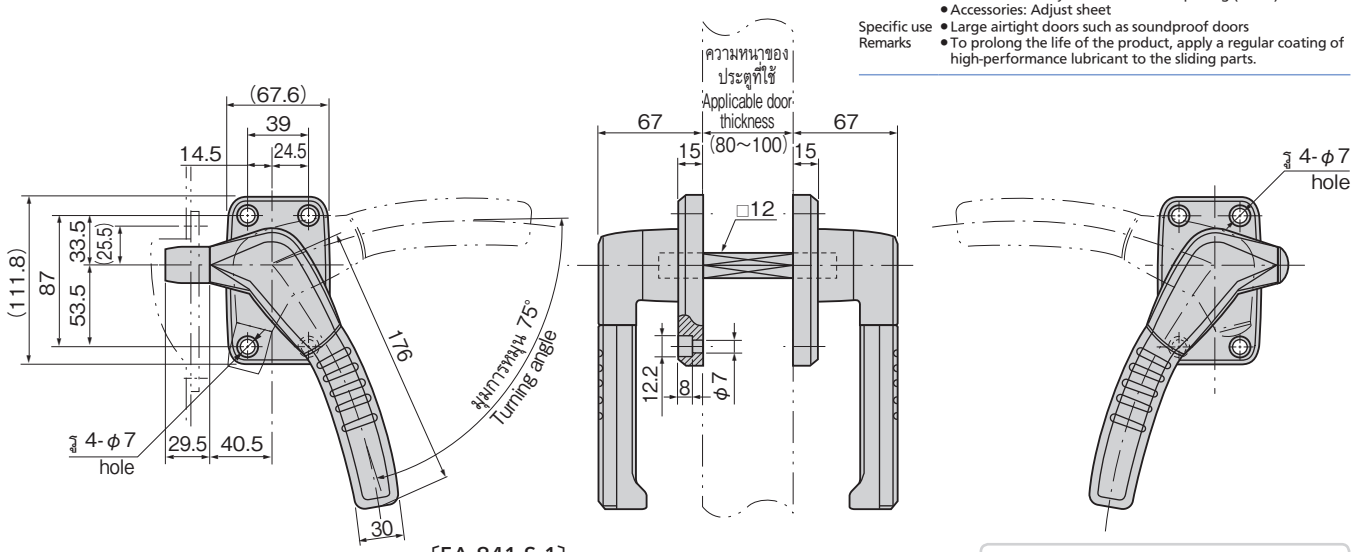

〔FA-841-S-1〕

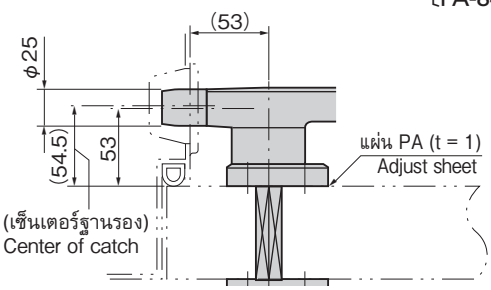

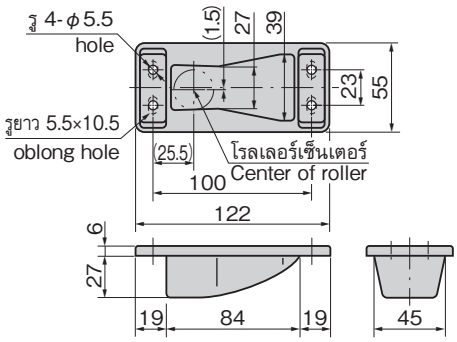

แบบใช้ได้ทั้งซ้ายและขวา
For both left-hand and right-hand use.

คำเตือน ●เวลายึดตัวครอบโรลเลอร์ กรุณาป้องกันการคลายตัว (สารป้องกันการคลายตัว) ที่น็อตล็อคพร้อมรูหกเหลี่ยม

Caution ●When anchoring the roller and cap, loosely close (thread-locking fluid) the hexagonal-bore screw.

ขนาดการเจาะรูพาแนล
Panel drilling dimensions

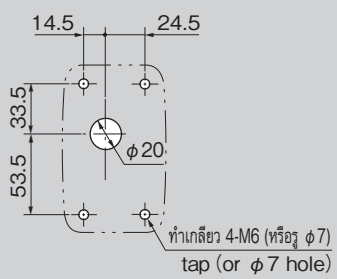

〔FA-841-S-2〕

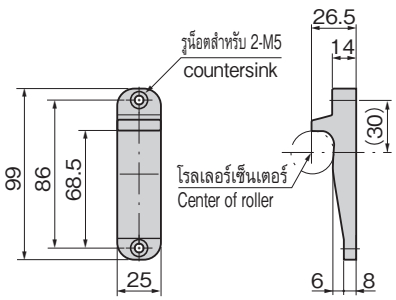

เลขที่สินค้า Product No.	RoHS 10	CAD	หมายเหตุ Remarks	รหัส Code
FA-841-L		2D/3D	สำหรับเปิดทางซ้าย/ทางเดียว Left-hand use/one side	60626
FA-841-R		2D/3D	สำหรับเปิดทางขวา/ทางเดียว Right-hand use/one side	60627
FA-841-W		3D	แบบใช้ได้ทั้งซ้ายและขวา/สองทาง For both left-hand and right-hand use/both-side	60629
FA-841-S-1		3D	ฐานรอง Catch	60630
FA-841-S-2		3D	ฐานรอง Catch	60631

● : ผลิตภัณฑ์ที่ได้รับการรับรองตามมาตรฐาน RoHS10
▲ : สามารถรับรองตามมาตรฐาน RoHS10