下方押え型トグルクランプ（水平ハンドル式）

Toggle Clamp (Horizontal Handle type)

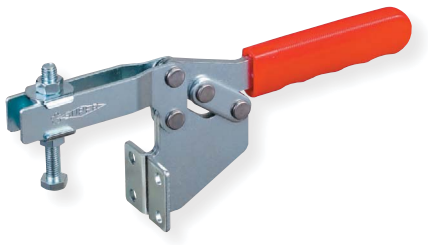

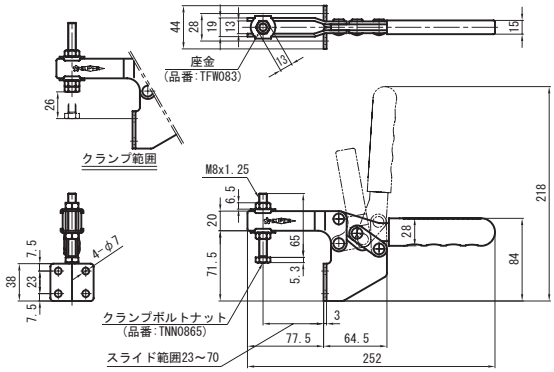

品　番	ベース・タイプ	質量（g）	メーカー希望小売価格
TDCL38F	フランジ	500	**2,250**

最大支持力　2.8kN
クランプアーム移動角度　80°
ハンドル操作角度　80°

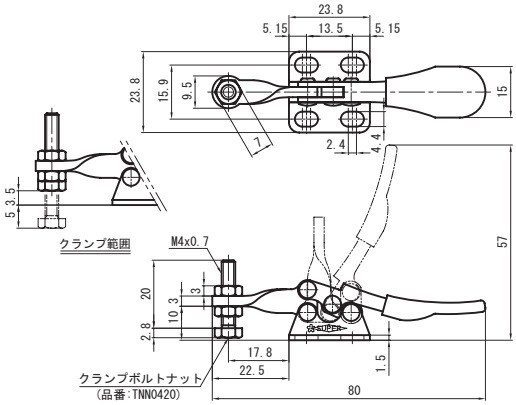

品　番	ベース・タイプ	質量（g）	メーカー希望小売価格
TDH150F	フランジ	28	**930**

最大支持力　0.27kN
クランプアーム移動角度　90°
ハンドル操作角度　80°

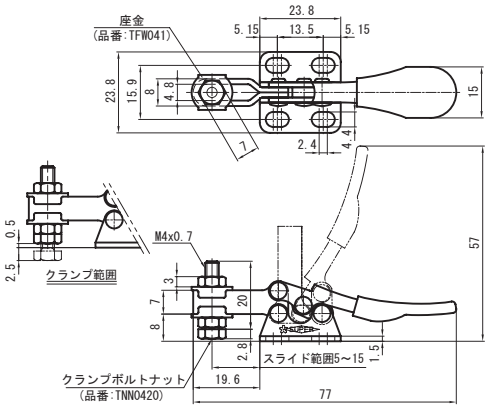

品　番	ベース・タイプ	質量（g）	メーカー希望小売価格
TDH250F	フランジ	30	**930**

最大支持力　0.27kN
クランプアーム移動角度　90°
ハンドル操作角度　80°

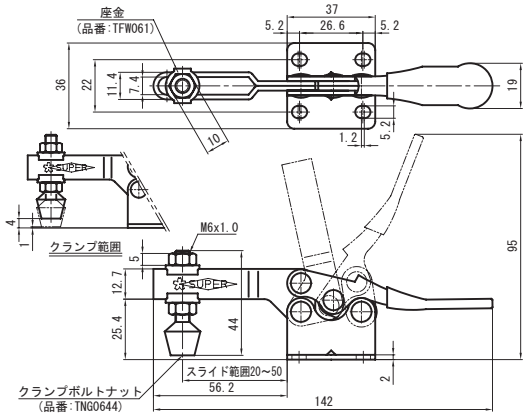

品　番	ベース・タイプ	質量（g）	メーカー希望小売価格
TDH350F	フランジ	124	**1,200**

最大支持力　0.9kN
クランプアーム移動角度　85°
ハンドル操作角度　60°