■トグルクランプ概要：
スーパーツールでは、下方押え型（水平ハンドル式・垂直ハンドル式）、横押し型、押し引き兼用型、引き止め専用型をラインアップしました。
検査治具をはじめ、溶接治具、その他組立治具、加工治具に最適です。
殆どの機種の支持ピンはステンレスを採用しており、長期の使用に対応いたしました。

■最大支持力（クランプ力）と最大クランプ範囲：
下方押えクランプの場合、クランプボルトがクランプアームの支持ピンに一番近い位置で最大の力量となります。よってクランプアームの先端に行くほど力量は小さくなります。

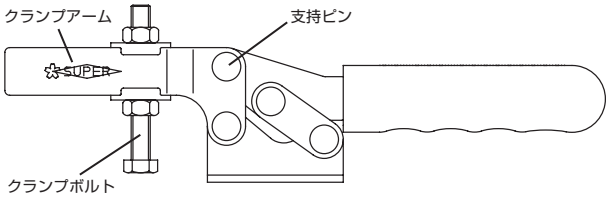

○最大力量のクランプボルト位置

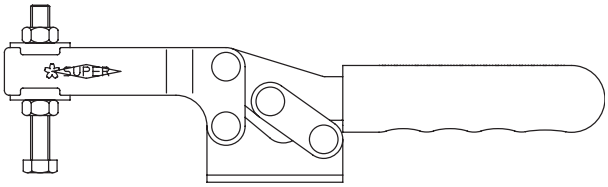

○最大クランプ範囲のクランプボルト位置

下方押え型トグルクランプ（水平ハンドル式）
Toggle Clamp (Horizontal Handle type)

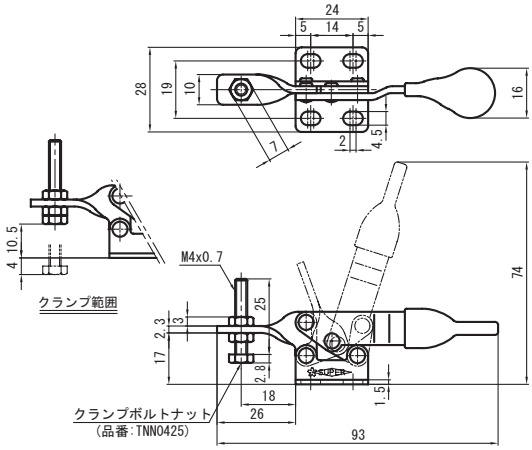

品　番	ベース・タイプ	質量（g）	メーカー希望小売価格
TD01F	フランジ	38	**1,070**

最大支持力　0.2kN
クランプアーム移動角度　75°
ハンドル操作角度　75°

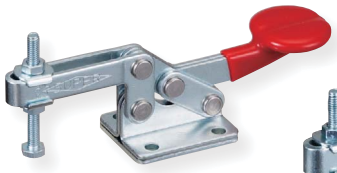

TD03F

TD03S

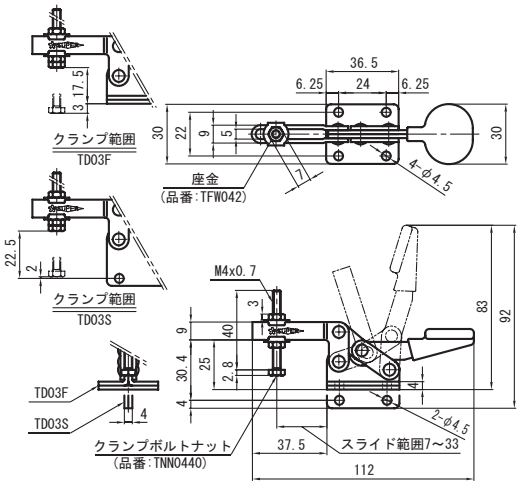

品　番	ベース・タイプ	質量（g）	メーカー希望小売価格
TD03F	フランジ	105	**1,200**
TD03S	ストレート	105	**1,200**

最大支持力　0.3kN
クランプアーム移動角度　65°
ハンドル操作角度　55°

TD04F

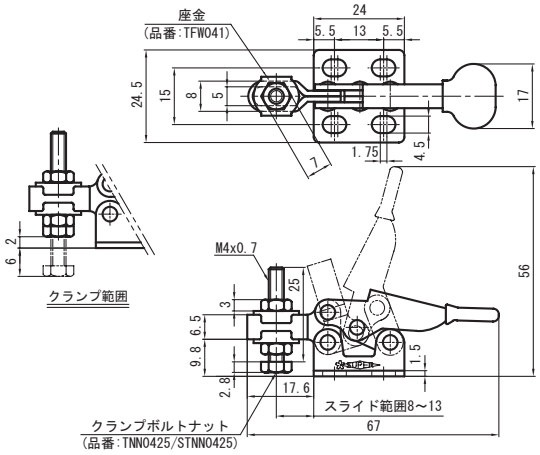

品　番	ベース・タイプ	質量（g）	メーカー希望小売価格
TD04F	フランジ	33	**1,070**
STD04F	フランジ・ステンレス製	33	**2,000**

最大支持力　0.2kN
クランプアーム移動角度　55°
ハンドル操作角度　65°