SURUGA SEIKI CADデータ 3D・2D

外形寸法図

B05-13NH

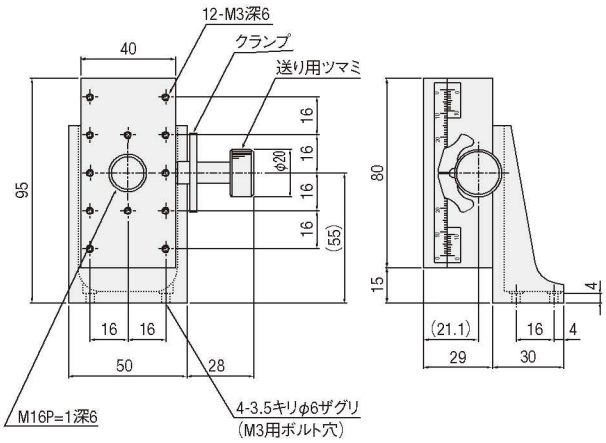

B05-13B

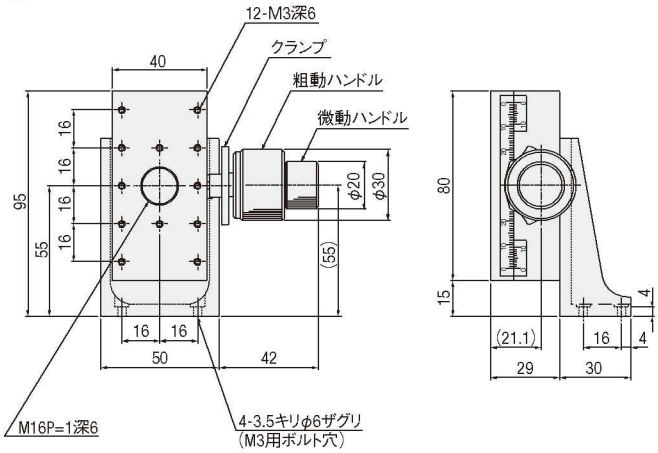

B05-23K

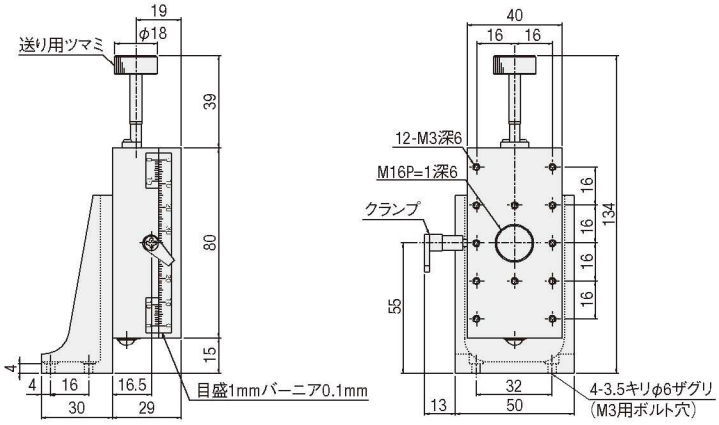
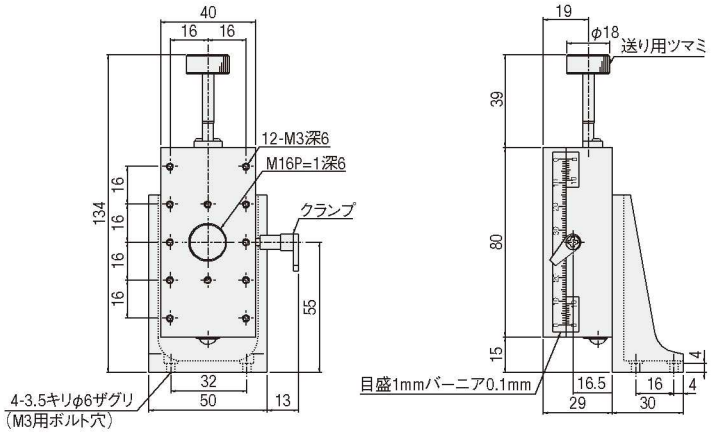
B05-23KR