TJ-2

カラーボールは本体色を表しています。

● B ● R ● BL ● Y ● G ○ W

■仕様

定格	30V-5A
耐電圧	AC1000V(1分間)
絶縁抵抗	DC500V,100MΩ以上
主絶縁材	ナイロン6
本体色	B(黒)、R(赤)、BL(青)、Y(黄)、G(緑)、W(白)
商品概要	①出荷時にはTJ-2-PとTJ-2-Jが同数バラで出荷されます。

■寸法図

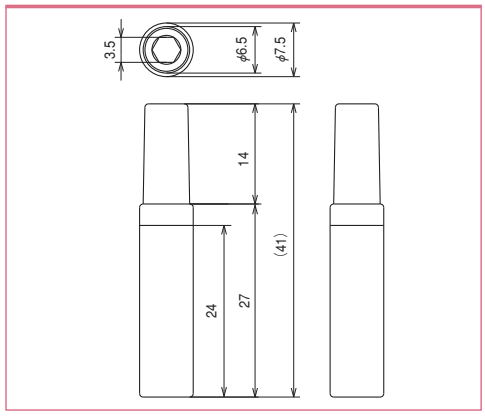

発注型番▶
TJ-2- 本体色
ご注文例▶
TJ-2-R(赤でご注文の場合)

TJ-2-P

カラーボールは本体色を表しています。

● B ● R ● BL ● Y ● G ○ W

■仕様

耐電圧	AC1000V(1分間)
絶縁抵抗	DC500V,100MΩ以上
主絶縁材	ナイロン6
本体色	B(黒)、R(赤)、BL(青)、Y(黄)、G(緑)、W(白)
適合商品	TJ-2-J、TJ-1、TJ-10-A、TJ-10-C、T-40
商品概要	①TJ-2のプラグ側のみの商品です。

■寸法図

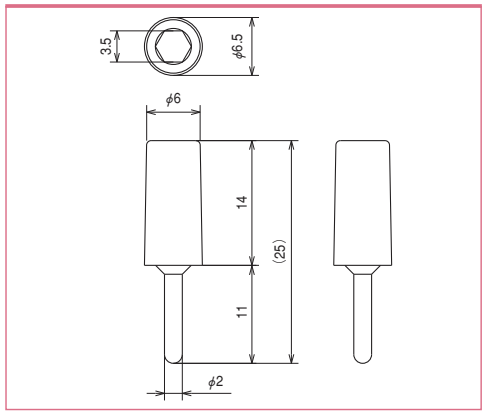

発注型番▶
TJ-2-P- 本体色
ご注文例▶
TJ-2-P-R(赤でご注文の場合)

TJ-2-J

カラーボールは本体色を表しています。

● B ● R ● BL ● Y ● G ○ W

■仕様

耐電圧	AC1000V(1分間)
絶縁抵抗	DC500V,100MΩ以上
主絶縁材	ナイロン6
本体色	B(黒)、R(赤)、BL(青)、Y(黄)、G(緑)、W(白)
適合商品	TJ-2-P
商品概要	①TJ-2のレセプタクル側のみの商品です。

■寸法図

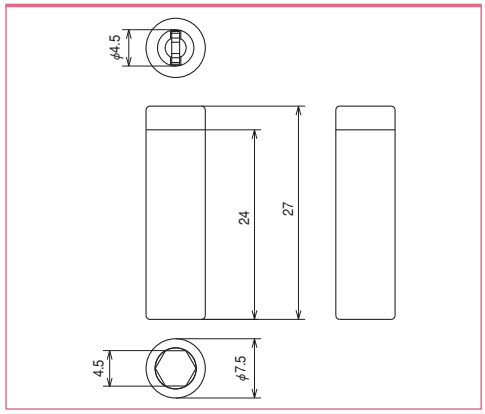

発注型番▶
TJ-2-J- 本体色
ご注文例▶
TJ-2-J-R(赤でご注文の場合)