K-8075-3.3

■仕様

本体材質	フェノール
本体色	B(黒)
推奨適合工具	六角棒スパナ　呼び1.5
商品概要	①止めネジ:M3

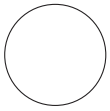

■寸法図

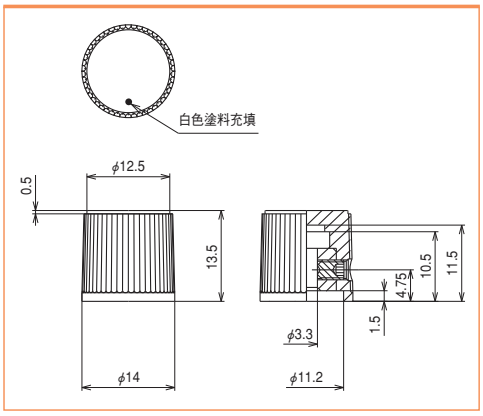

発注型番▶
K-8075-3.3

ご注文例▶
K-8075-3.3

K-8075-6.1

■仕様

本体材質	フェノール
本体色	B(黒)
推奨適合工具	六角棒スパナ　呼び1.5
商品概要	①止めネジ:M3

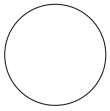

■寸法図

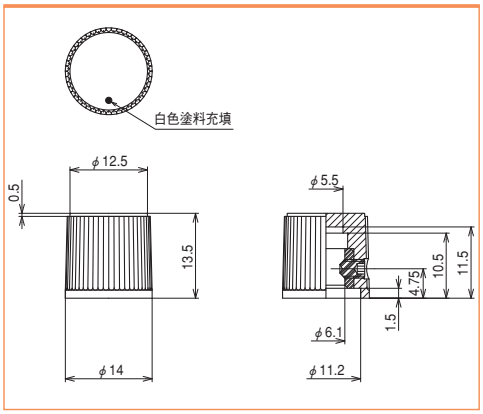

発注型番▶
K-8075-6.1

ご注文例▶
K-8075-6.1

K-10

■仕様

本体材質	アルミ
本体色	AG(シルバー)
推奨適合工具	六角棒スパナ　呼び2
商品概要	①止めネジ:M4

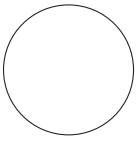

■寸法図

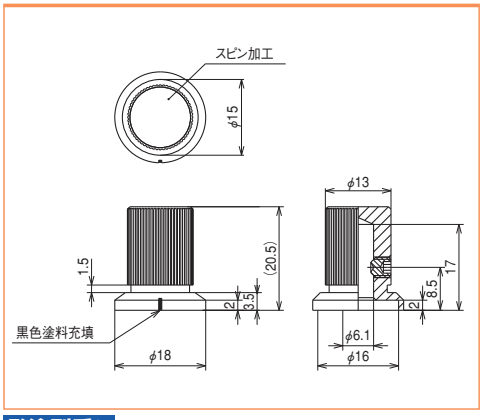

発注型番▶
K-10

ご注文例▶
K-10

掲示板 サトパーツ