BN-9-C

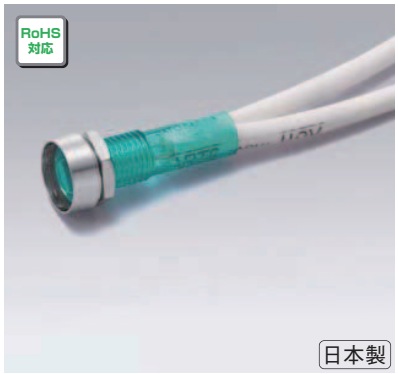

■仕様

定格	AC110V、AC220V
耐電圧	AC1500V(1分間)
絶縁抵抗	DC500V,100MΩ以上
寿命	連続点灯6000時間以上
本体材質	ポリカーボネート
パネル取付方式	ナット締め付け
主絶縁材	P.V.C.
端子金具	抵抗側:単線φ0.6、リード線側:撚り線 0.18mm²
レンズ色	R(赤)、G(緑)、OR(オレンジ)、C(透明)
取付板厚	1.0～4.0mm
ナット締付トルク	0.5N・m以下
ナット二面幅	9.0mm

■寸法図

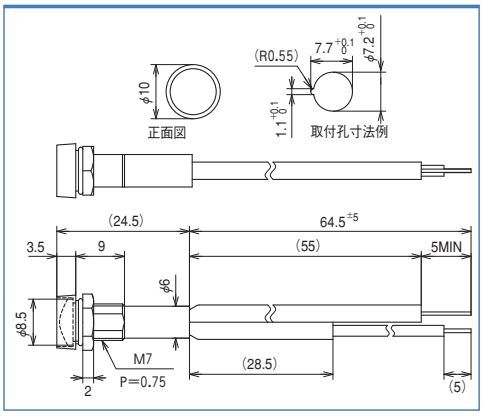

カラーボールはレンズ色を表しています。

R　G　OR　C

取付孔実寸法

発注型番▶

BN-9-C 電圧指定 - レンズ色

ご注文例▶

BN-9-C1-R(電圧AC110V・レンズ色赤でご注文の場合)
BN-9-C2-R(電圧AC220V・レンズ色赤でご注文の場合)

BN-9-D

■仕様

定格	AC110V、AC220V
耐電圧	AC1500V(1分間)
絶縁抵抗	DC500V,100MΩ以上
寿命	連続点灯6000時間以上
本体材質	ポリカーボネート
パネル取付方式	ナット締め付け
主絶縁材	P.V.C.
端子金具	抵抗側:単線φ0.6、リード線側:撚り線 0.18mm²
レンズ色	R(赤)、G(緑)、OR(オレンジ)、C(透明)
取付板厚	1.0～4.0mm
ナット締付トルク	0.5N・m以下
ナット二面幅	9.0mm

■寸法図

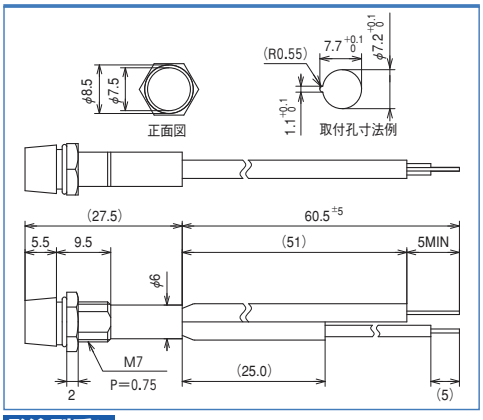

カラーボールはレンズ色を表しています。

R　G　OR　C

取付孔実寸法

発注型番▶

BN-9-D 電圧指定 - レンズ色

ご注文例▶

BN-9-D1-R(電圧AC110V・レンズ色赤でご注文の場合)
BN-9-D2-R(電圧AC220V・レンズ色赤でご注文の場合)

BN-9-E

■仕様

定格	AC110V、AC220V
耐電圧	AC1500V(1分間)
絶縁抵抗	DC500V,100MΩ以上
寿命	連続点灯6000時間以上
本体材質	ポリカーボネート
パネル取付方式	ナット締め付け
主絶縁材	P.V.C.
端子金具	抵抗側:単線φ0.6、リード線側:撚り線 0.18mm²
レンズ色	R(赤)、G(緑)、OR(オレンジ)、C(透明)
取付板厚	1.0～4.0mm
ナット締付トルク	0.5N・m以下
ナット二面幅	9.0mm

■寸法図

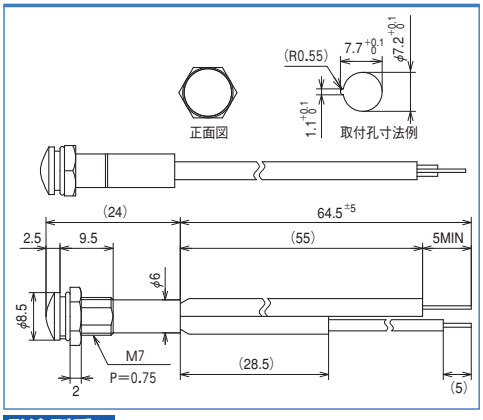

カラーボールはレンズ色を表しています。

R　G　OR　C

取付孔実寸法

発注型番▶

BN-9-E 電圧指定 - レンズ色

ご注文例▶

BN-9-E1-R(電圧AC110V・レンズ色赤でご注文の場合)
BN-9-E2-R(電圧AC220V・レンズ色赤でご注文の場合)