06015VA (旧2406VL)

DC Axial Fan

60□X15L

■ 一般仕様　General Specifications

モーター保護：自動復帰方式、逆接続防止
Motor Protection　Auto Restart / Polarity Protection
絶縁抵抗：DC500V メガにて10MΩ以上
Insulation Resistance　10MΩ or over with a DC500V Megger
絶縁耐圧：AC700V 1s
Dielectric Withstand Voltage
許容環境温度範囲：−10℃～+70℃ (Operating)
Allowable Ambient Temperature Range　−40℃～+70℃ (Storage)
実用上さしつかえない状態で結露無きこと
non-condensing environment

■ 期待できる寿命 Expected Life

※故障率10%（L10 Life）
※Failure Rate: 10%（L10 Life）

60℃ 40,000 時間 (Hours)

■ 外観図　Outline

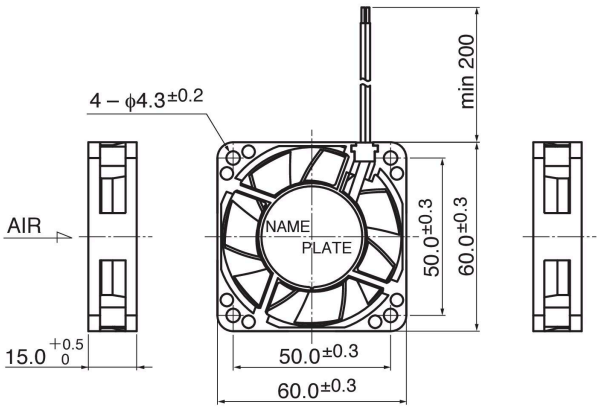

■ 取付穴参考図　Panel Out-cuts

吸入側（Inlet Side）　吐出側（Outlet Side）

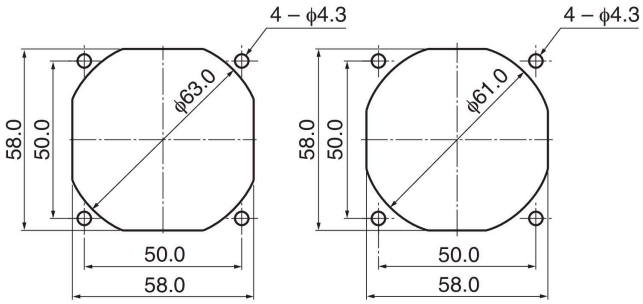

■ 特性曲線　Characteristic Curves

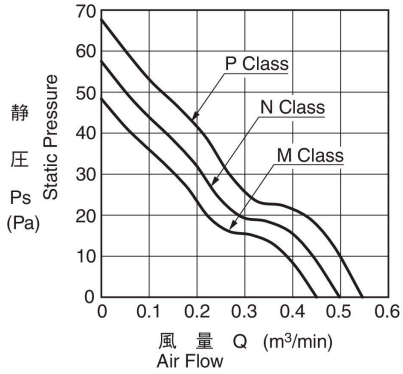

■ 材質　Material

ケーシング：プラスチック（ブラック）UL94V-0
インペラー：プラスチック（ブラック）UL94V-0
軸受：ボールベアリング
リード線：UL3385 AWG26 +：赤 −：黒

Casing：Plastic (Black) UL94V-0
Impeller：Plastic (Black) UL94V-0
Bearing：Ball Bearing
Lead Wire：UL3385 AWG26 +：Red, −：Black

＊IP対応、耐油タイプにつきましては、カスタム対応にて製作可能です。詳しくはお問い合わせください。
Customize service for IP compatible type and Oil-proof type is available for this item.
Please contact to our sales representative for more detail.

■ 仕様　Specifications

型式 Model	管理番号 Product No.	定格電圧 Rating Voltage (V)	使用電圧範囲 Operating Voltage (V)	定格電流 Current (A)*1	定格入力 Input Power (W)*1	定格回転速度 Speed (min⁻¹)*1	最大風量 Max.Air Flow (m³/min)*1	最大風量 (CFM)*1	最大静圧 Max. Static Pressure (Pa)*1	最大静圧 (In H₂O)*1	騒音 Noise (dB)*1	質量 Mass (g)
06015VA-12M-AA-	00	12	6.0～13.8	0.11	1.32	4600	0.45	15.9	48.3	0.19	31.0	55
06015VA-12N-AA-	00			0.12	1.44	5100	0.50	17.7	57.5	0.23	33.5	
06015VA-12P-AA-	00			0.13	1.56	5600	0.55	19.4	67.7	0.27	36.5	
06015VA-24M-AA-	00	24	10.0～27.6	0.05	1.20	4600	0.45	15.9	48.3	0.19	31.0	
06015VA-24N-AA-	00			0.06	1.44	5100	0.50	17.7	57.5	0.23	33.5	
06015VA-24P-AA-	00			0.07	1.68	5600	0.55	19.4	67.7	0.27	36.5	

回転方向：ラベルから見て時計方向
風吹き出し方向：ラベル側

Rotation: Clockwise as seen from the label side
Airflow Outlet: Label side

*1: Average Values in Free Air

Copyright MinebeaMitsumi Inc.