マグネットキャッチセット

ご注文方法（注文例）	型式	数量
	DMC-5017	1個

■ DMCS-68取付例

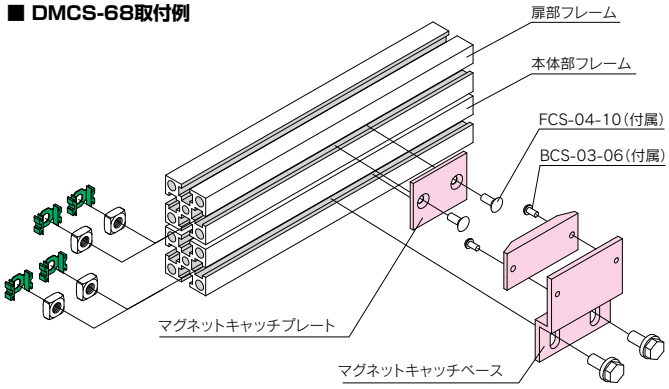

■ 共通技術データ

材　質	1 3 SPCC 2ABS樹脂 [ABS]
表面処理	1 3三価クロメート

M4 マグネットキャッチセット

DMCS-04

1,080 円/set

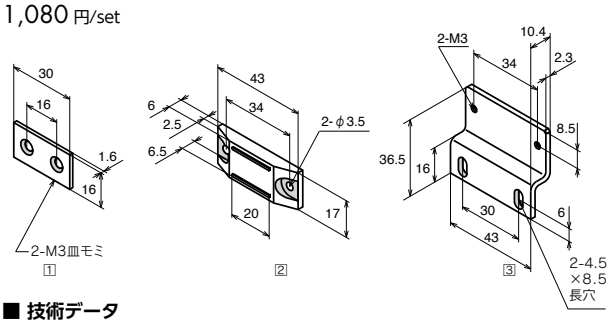

■ 技術データ

質　量	1 5g 2 10g 3 30g
吸着力	10N

付属部品

FCS-03-06（2ヶ）
BCS-03-05（2ヶ）

マグネットキャッチ

DMC-4317

540 円/piece

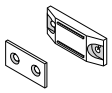

マグネットキャッチベース

MPS-4337

540 円/piece

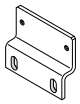

■ M4シリーズ取付例

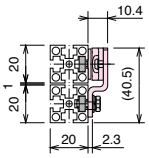

推奨締結部品(別売)

APB-04-10（2ヶ）
NSM-04-3（2ヶ）
NSM-04-4（2ヶ）
NH-04-GR（4ヶ）

M6 M8 マグネットキャッチセット

DMCS-68

1,200 円/set

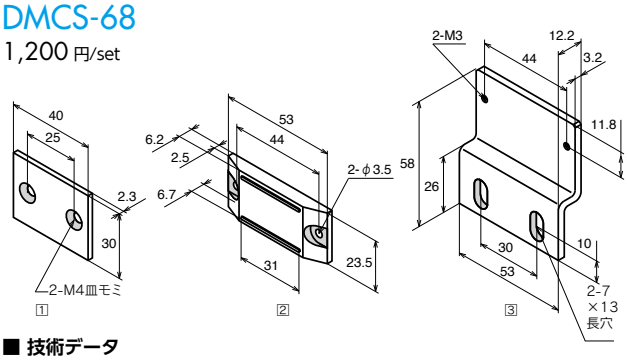

■ 技術データ

質　量	1 20g 2 22g 3 77g
吸着力	30N

付属部品

FCS-04-10（2ヶ）
BCS-03-06（2ヶ）

マグネットキャッチ

DMC-5324

600 円/piece

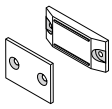

マグネットキャッチベース

MPS-5358

600 円/piece

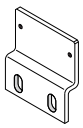

■ M6シリーズ取付例

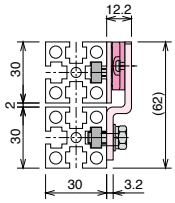

推奨締結部品(別売)

APB-06-15（2ヶ）　NSM-06-6（2ヶ）
NSM-06-4（2ヶ）　NH-06-GR（4ヶ）

■ M8シリーズ取付例

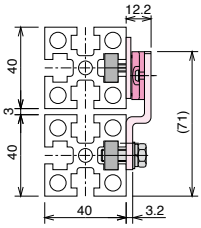

推奨締結部品(別売)

APB-06-18（2ヶ）　NSM-08-6（2ヶ）
NSM-08-4（2ヶ）　NH-08-GR（4ヶ）

● 納期詳細 P437

● CAD：IGES・STEP・DXFデータ有。RoHS対応品です。

※ 定　価：全て消費税抜きの金額となります。税額は別途申し受けます。