| ご注文方法（注文例） | 型 式 | 数 量 |
|---|---|---|
| | CLB-120U | 1個 |

## M6 M8 アンカープレート

CLP-60用
**CLAP-60**
530 円/piece

CLP-120用
CLB-120U用
CLBS-120U用
**CLAP-120**
550 円/piece

下記イラストはCLAP-60

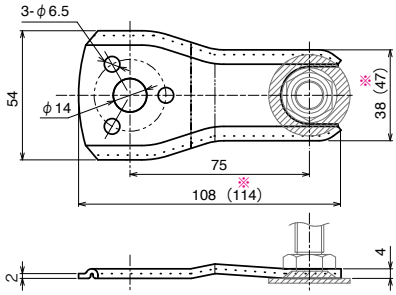


### ■ 技術データ

| | |
|---|---|
| 材　質 | SPCC |
| 表面処理 | 三価クロメート |
| 質　量 | 60g (75g) |

注意:アンカープレート使用時は
ゴム座が使用出来ません。

※(　)内の数値はCLAP-120です。

## M6 M8 ゴム座

CLP-60用
**CLGP-60**
120 円/piece

CLP-120用
CLB-120U用
CLBS-120U用
**CLGP-120**
170 円/piece

下記イラストはCLGP-120

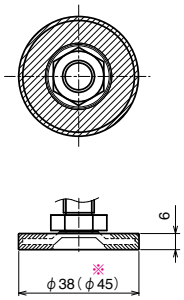


### ■ 技術データ

| | |
|---|---|
| 材　質 | エチレンプロピレンゴム [EPDM] |
| 色 | グレー |
| 質　量 | 4.7g (6.4g) |

※(　)内の数値はCLGP-120です。

### ■ CLB-120U / CLBS-120U 取付例

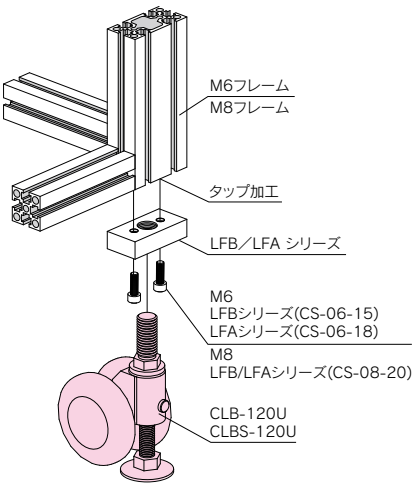


※レベリングフットベース(M6/M8タイプ)に取付可能。

### ■ CLP-60 / CLP-120 取付例

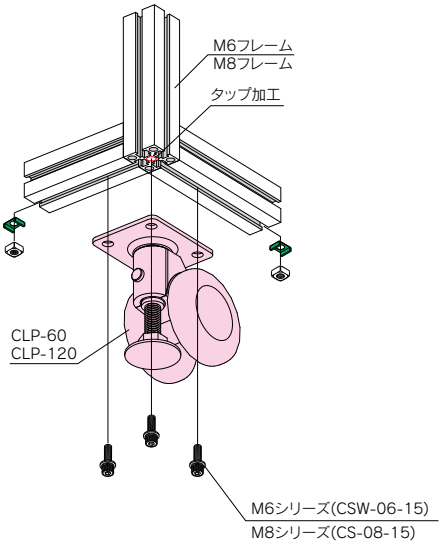


● **納期詳細 P437**
● **CAD:IGES•STEP•DXFデータ有。RoHS対応品です。**

※ 定　価：全て消費税抜きの金額となります。税額は別途申し受けます。