ご注文方法（注文例）	内容	型式	開き方	オプション	数量
	左開き・蝶番単品 →	DHF-4050-4	L	無記入	1個
	右開き・締結部品セット →	DHF-4050-4	R	BNHS	2set

M6 DHS-5065-6

※左開き・右開き共用

■ 技術データ

質　量	86.0g
許容荷重	200N（2ヶ使用時）

	蝶番単品	オプション（締結部品セット） BNHS※1
DHS-5065-6	1,200 円/piece	1,600 円/set

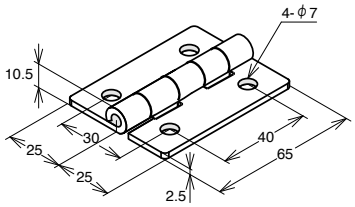

■オプション内容

	締結ボルト	四角ナット	ナットホルダー
BNHS	CSS-06-12　(4ヶ)	NSMS-06-6 (4ヶ)	NH-06-GR (4ヶ)

※1 締結ボルトと四角ナットがステンレス製となります。

■ ステンレス蝶番 取付例

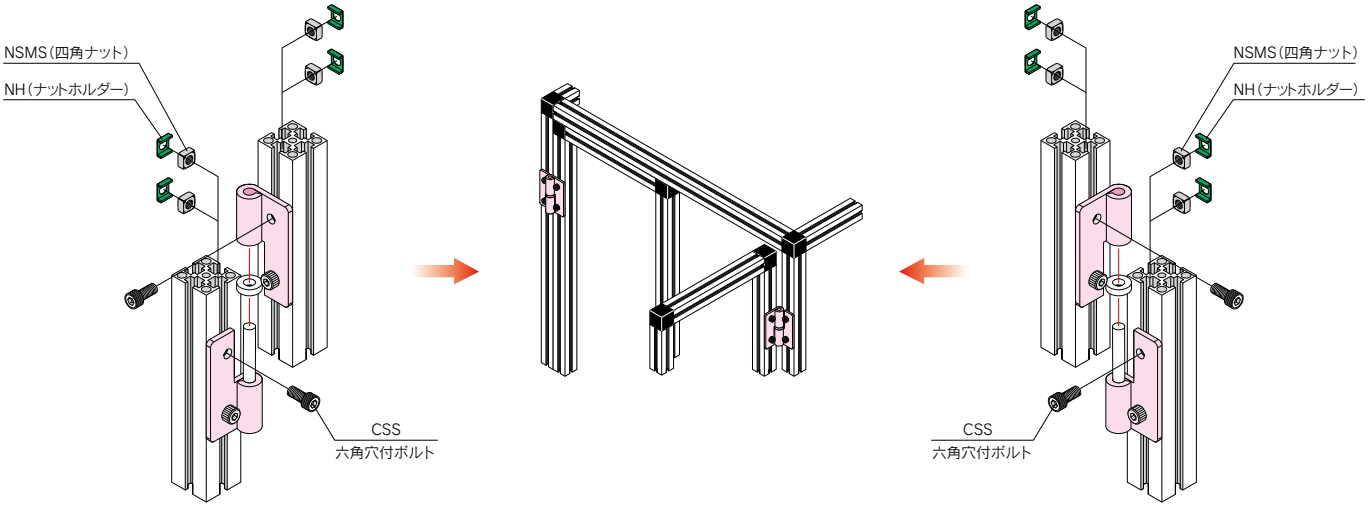

(-L)左開き用　　(-R)右開き用

※扉部推奨締結方法（選択）
M4・M6：ABC・CJT・CJRシリーズ使用、ブラケット使用、座グリ止め
M8　　：CJS・CJT・CJRシリーズ使用、ブラケット使用、座グリ止め

● 納期詳細 P437
● CAD：IGES・STEP・DXFデータ有。RoHS対応品です。
※ 定　価：全て消費税抜きの金額となります。税額は別途申し受けます。