| ご注文方法（注文例） | 内容 | | 型式 | — | オプション | 数量 |
|---|---|---|---|---|---|---|
| | 左開き・蝶番単品 | → | ACHS-6065-6 | — | 無記入 | 1個 |
| | 右開き・締結部品セット | → | ACHS-6065-6 | — | BNHS | 2set |

## M6 ACHF-6065-6

※・抜き差し可能
・左開き用・右開き用有り
（イラストは右開き用）

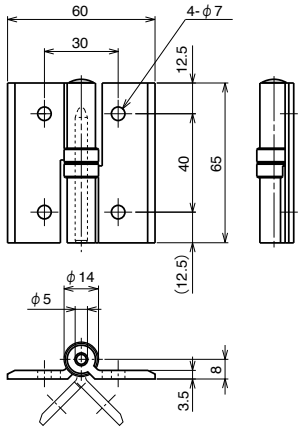


### ■ 技術データ

| | |
|---|---|
| 質　量 | 49.0g |
| 許容荷重 | 80N（2ヶ使用時） |

| | 蝶番単品 | オプション（締結部品セット） BNHS※1 |
|---|---|---|
| ACHF-6065-6-L（左開き用）<br>ACHF-6065-6-R（右開き用） | 3,400 円/piece | 3,705 円/set |

### ■オプション内容

| | 締結ボルト | 四角ナット | ナットホルダー |
|---|---|---|---|
| BNHS | BCSS-06-12（4ヶ） | NSMS-06-6（4ヶ） | NH-06-GR（4ヶ） |

※1 締結ボルトと四角ナットがステンレス製となります。

### ■ アルミ押し出しクリーン蝶番 取付例

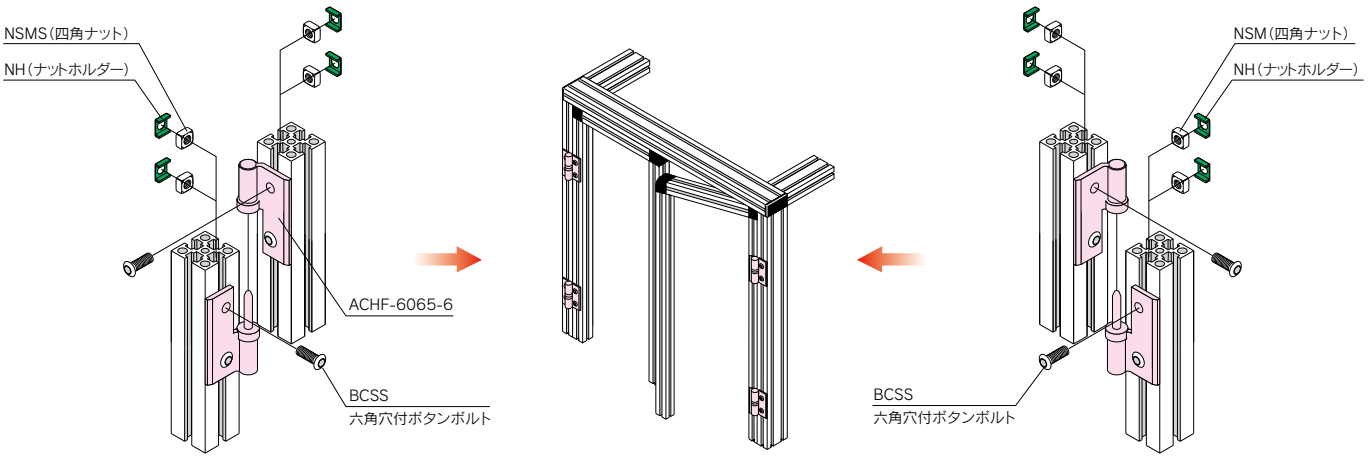


(-L)左開き用　　(-R)右開き用

※扉部推奨締結方法（選択）
M4・M6：ABC・CJT・CJRシリーズ使用、ブラケット使用、座グリ止め
M8　　：CJS・CJT・CJRシリーズ使用、ブラケット使用、座グリ止め

● 納期詳細 P437
● CAD：IGES・STEP・DXFデータ有。RoHS対応品です。
※ 定　価：全て消費税抜きの金額となります。税額は別途申し受けます。