ご注文方法（注文例）	加工内容	型　式	—	寸法(mm)	数　量
	切断のみ →	AFH-1435	—	500	1本

SP 蝶番フレーム

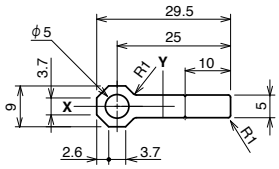

AFH-0930

1,850 円/m

■ 技術データ

在庫寸法	販売寸法※1	材　質	引張強度	断面積	質　量	断面二次モーメント	
6,000 mm	15～3,000 mm	A6063S-T5	185 N/mm²	150.3 mm²	0.406 kg/m	Ix 0.054×10⁴ mm⁴	Iy 1.10×10⁴ mm⁴

SP 蝶番フレーム

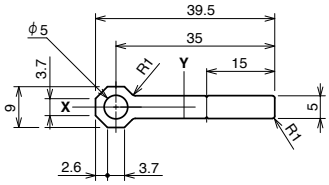

AFH-0940

2,160 円/m

■ 技術データ

在庫寸法	販売寸法※1	材　質	引張強度	断面積	質　量	断面二次モーメント	
6,000 mm	15～3,000 mm	A6063S-T5	185 N/mm²	200.3 mm²	0.541 kg/m	Ix 0.065×10⁴ mm⁴	Iy 2.63×10⁴ mm⁴

■ AFHシリーズ 使用例

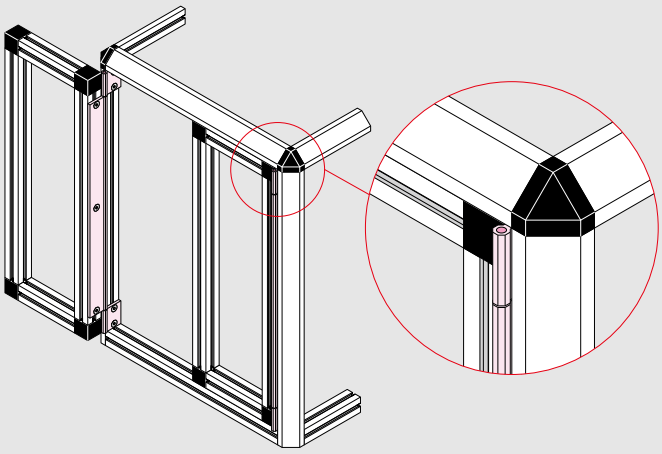

※扉部推奨締結方法（選択）
M4・M6：ABC・CJT・CJRシリーズ使用、ブラケット使用、座グリ止め
M8　　：CJS・CJT・CJRシリーズ使用、ブラケット使用、座グリ止め

● 納期詳細 P437
● CAD：IGES・STEP・DXFデータ有。RoHS対応品です。

※1販売寸法：商品を安全に発送する為、販売寸法を設定させていただいております。
販売寸法を超える場合は、お問い合わせください。
※ 定　価：全て消費税抜きの金額となります。税額は別途申し受けます。