インレット(AC INLET)

定格：2.5A 250V
AC-M01 (UL 2.5A 250V/7A 125V)
絶縁抵抗：DC500V に於いて 100MΩ以上のこと
耐電圧：AC2000V に於いて1分間異常がないこと

Rating: 2.5A 250V
AC-M01 (UL 2.5A 250V/7A 125V)
Insulation Resistance:Over 100MΩ at 500V DC
Dielectric withstanding voltage:1minute at 2000V AC

M-Series

AC-M01SB02

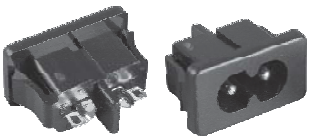

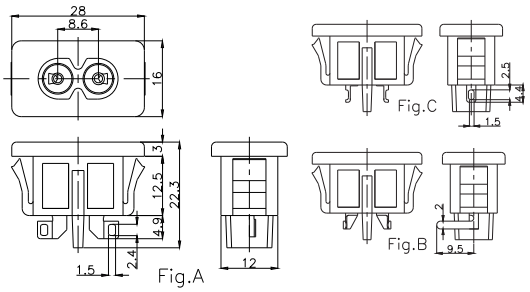

Part No.	Terminal
AC-M01SB02	Fig.A
AC-M01PB17	Fig.B
AC-M01SB01	Fig.C

取付穴参考図
Size of mounting hole

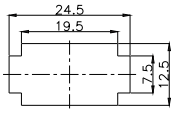

AC-M03PB04

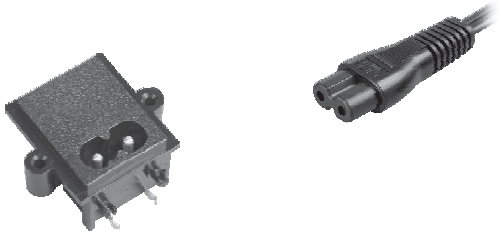

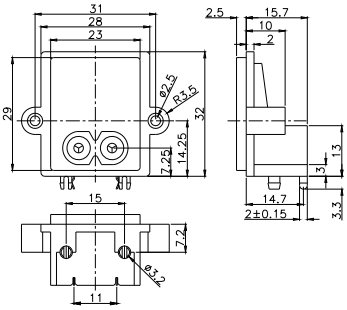

Part No.	Pole
AC-M03PB04	Non Polar(無極)
AC-M02PB03	Polar(有極)

取付穴参考図
Size of mounting hole

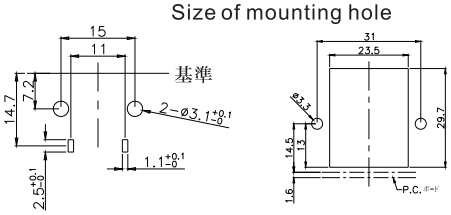

AC-M04PB05

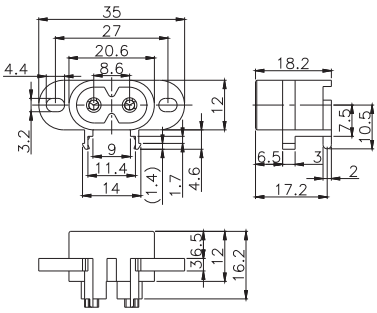

取付穴参考図
Size of mounting hole

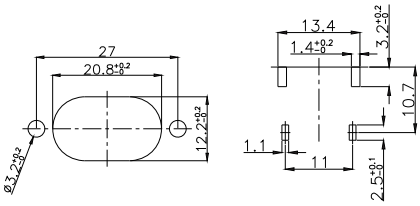

AC-M05SB22

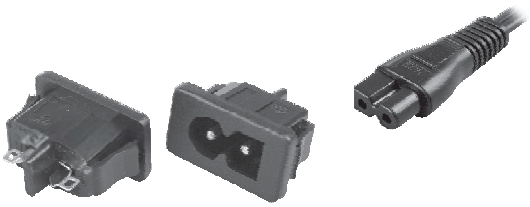

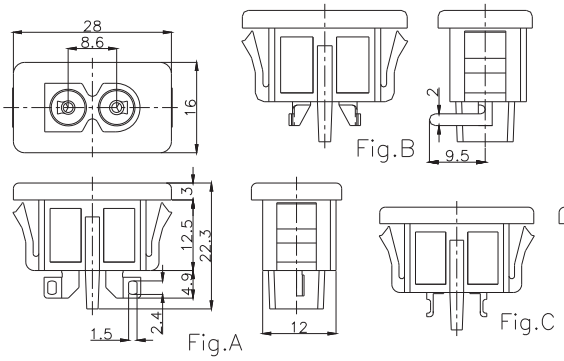

Part No.	Terminal
AC-M05SB22	Fig.A
AC-M05PB12	Fig.B
AC-M05SB29	Fig.C

取付穴参考図
Size of mounting hole

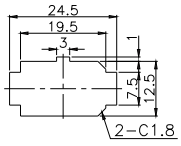

※プレス、成型は金型から全て社内での一貫生産方式です